GRIEZUMS 1-1
M 1:100

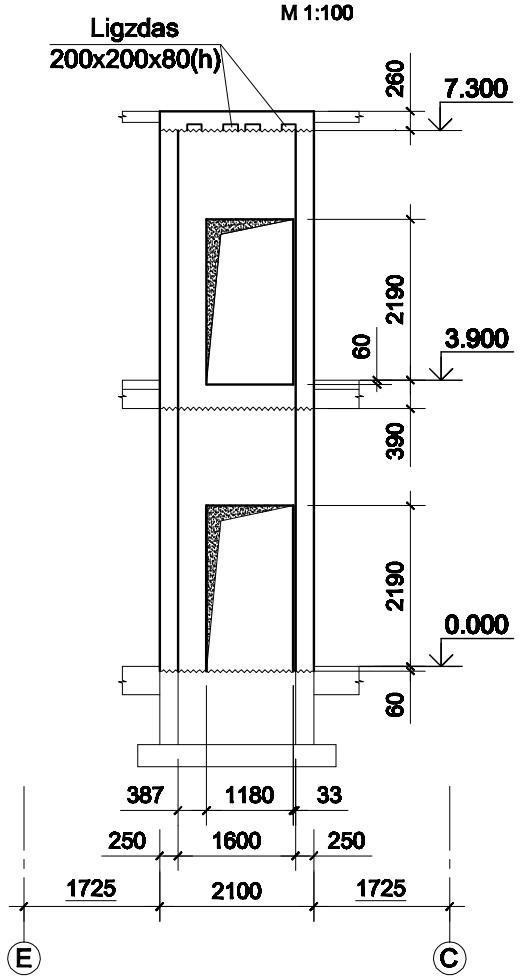

GRIEZUMS 2-2

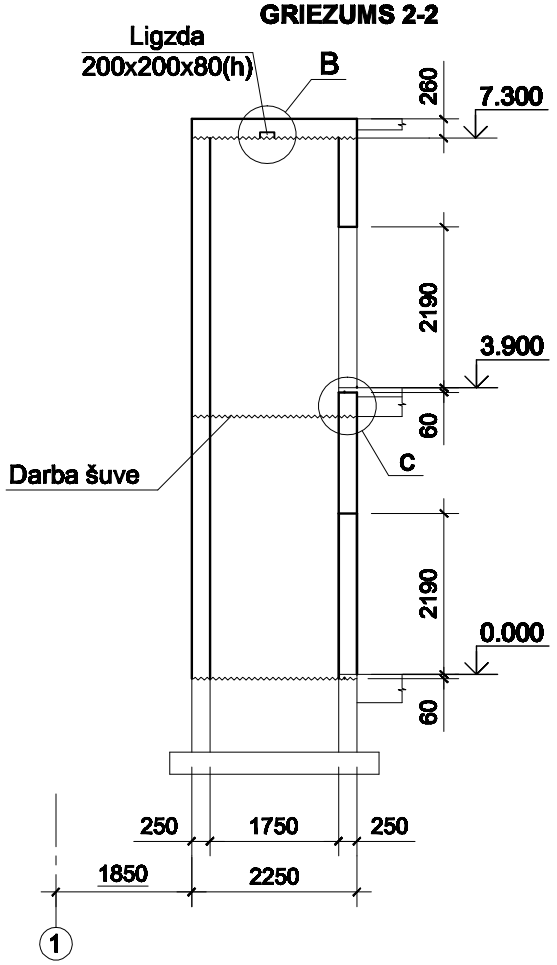

LIFTA PLĀNS
M 1:50

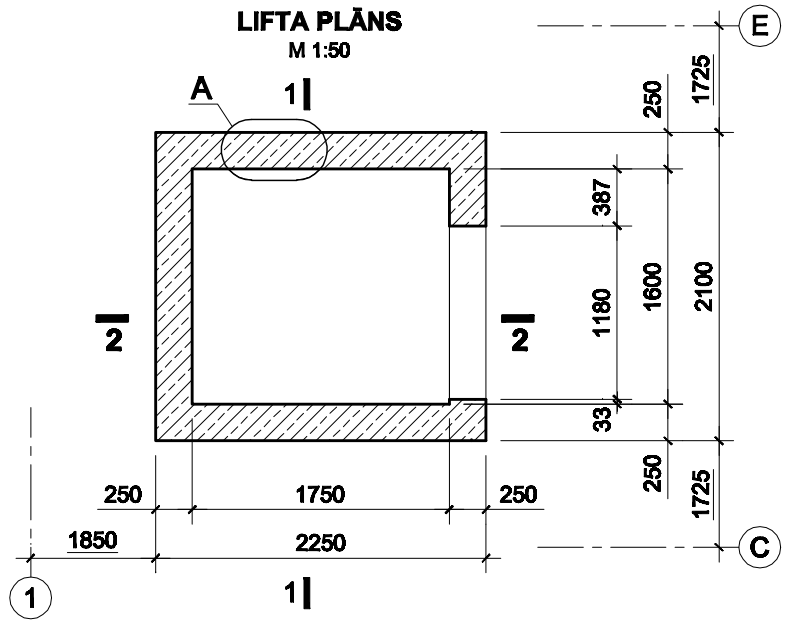

LIFTA PĀRSEGUMA PLĀTNE
M 1:50

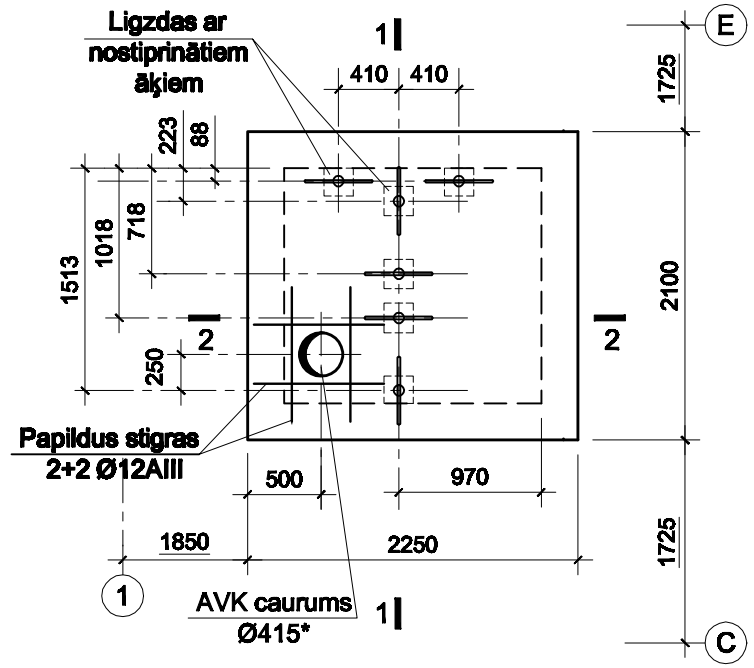

Mezgls B

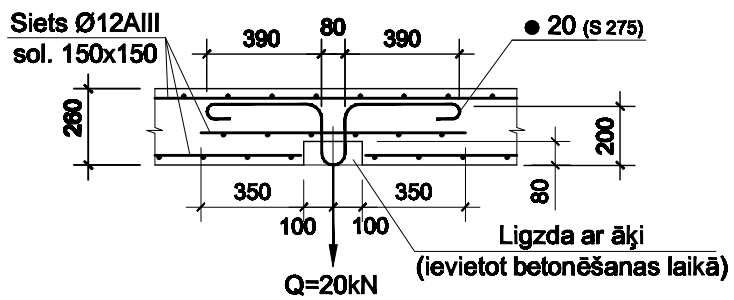

Mezgls A

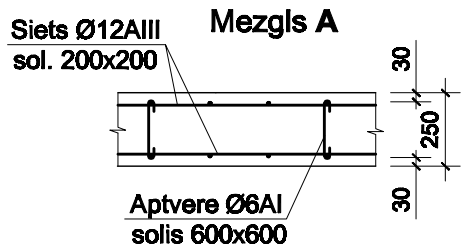

Mezgls C

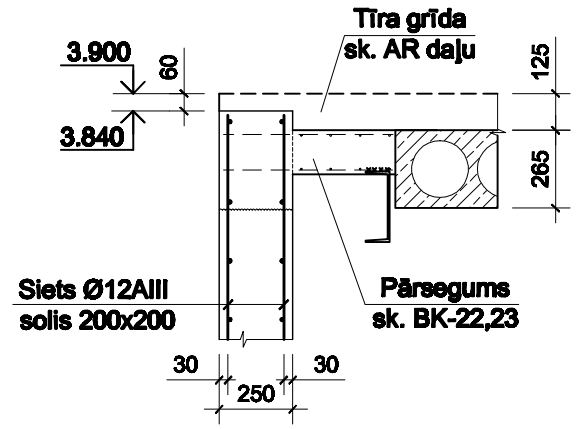

PAMATBŪVMATERIĀLU SPECIFIKĀCIJA

Marka	Apzīmējums	Nosaukums	Skaits gab.	Piezīmes
	VS 5781-82*	Ø12AIII	1.36 t	
	VS 5781-82*	Ø6AI	0.04 t	
		Papildstiegra		
	VS 5781-82*	Ø20AIII	0.03 t	
	VS 5781-82*	Ø16AIII	0.09 t	
	VS 5781-82*	Ø10AIII	0.01 t	
		Betons B30	15.5 m^3	

1. Lifta šahta izpildīta saskaņā ar firmas AS "Latvijas lifts - Šindlers" uzdevumu no 04.03.2014.g. pasažieru liftam L1 modelis 3300.
2. Lifta šahtas sienu betonēšanu veikt pa stāviem ar horizontālu darba šuvi 0,06m zemāk par pārseguma atzīmi.
3. Pirms nākošā stāva betonēšanas, iepriekšējo betona virsmu apstrādāt ar sastāvu "KONTAKT-BETONS".
4. Šo lapu lapu skatīt kopā ar BK-25.

Līnis V
Emesīnes iela 24-4, Rīga LV-1046
Reģ.Nr. LV 40003673904
Tālr.: +371 7201880; 7201882
Fakss: +371 7201881
info@bpv.lv

Amats	Uzvārds	Paraksts	Datums
Būvpr.d.v.	T. Millersone		
Konstr.	N. Kotkovska		

PASŪTĪTĀJS: Latvijas valsts Latvijas lauksaimniecības Universitāte, nod.maks.kods 90000041896 Lielā iela 2, Jelgava

ARHĪVA NR.: LV-26-3

DATUMS:

PASŪTĪJUMS: LV-26

BK

OBJEKTS: LLU Pārtikas tehnoloģijas fakultāte, jaunbūve Rīgas iela 22, Jelgavā

STADIJA	LAPA	LAPAS
TP	24	

LAPAS NOSAUKUMS: Lifts.

MĒROGS: 1:50

DATUMS: