AVS

Pu=5.70kW
Pa=5.70kW
Ia=11.4A

Uzstādīš.veids: v/a
Aizsardzības kl.: IP44

400/230V

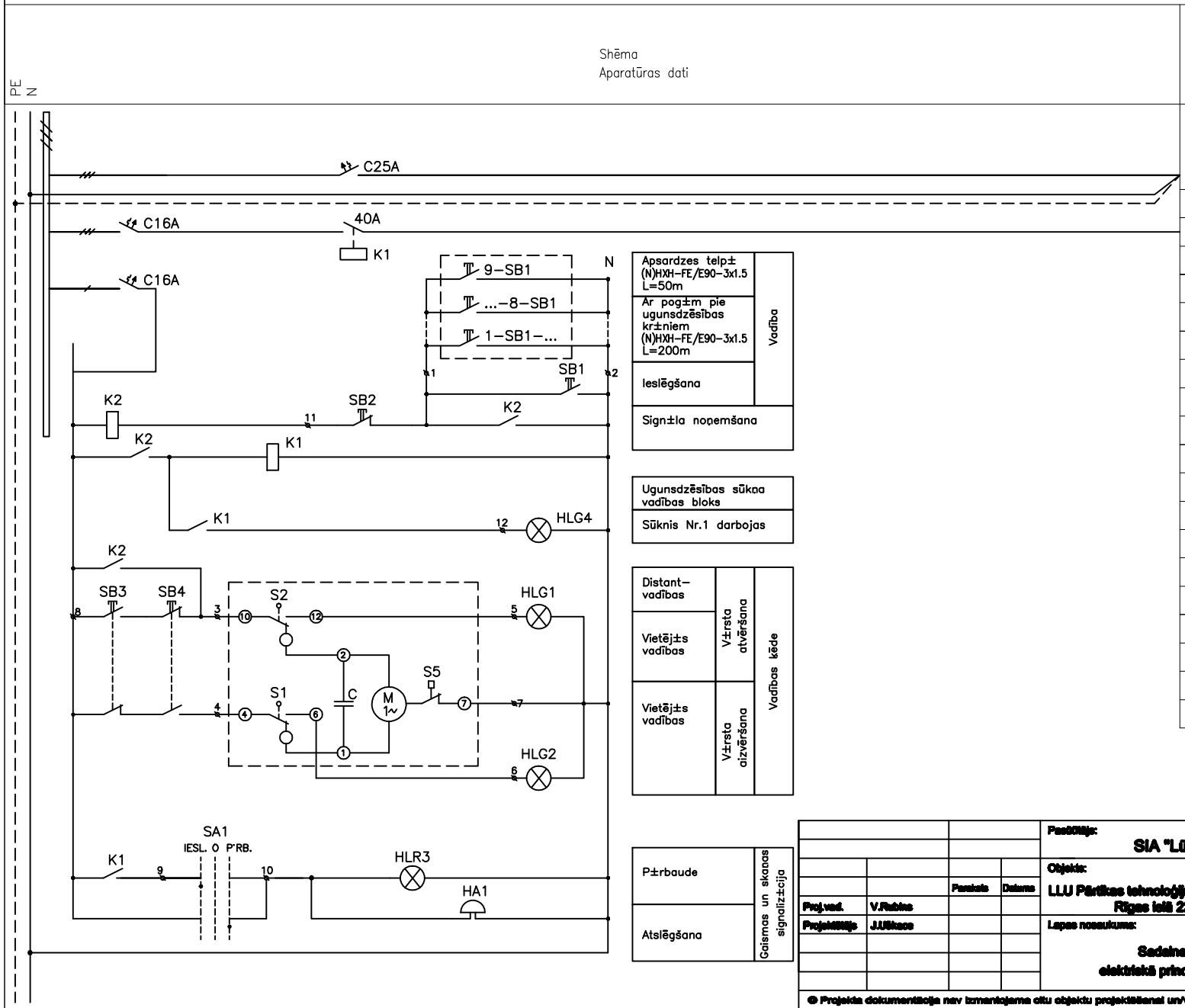

Grupas numurs	Kabelis	Kabeļa garums m	Patērēt±ja nosaukums	Patēr.jauda kW
	(N)HXH–FE180/E90–5x6		IEVADS NO GSS–1 gr.AM2	
AV1	(N)HXH–FE180/E90–5x2.5	20	UGUNSDZESĪBAS SŪKŅU STACIJA	5.50
AV2			V'RSTA VADĪBA	
AV3	(N)HXH–FE180/E90–5x2.5	20	VARSTS	0.16

Datums	Izmaiņas

		Paraksts	Datums
Proj.vad.	V.Rubins		
Projektētājs	J.Uškace		

Pasūtītājs: SIA "Lūsis V"

Objekts: LLU Pārtikas tehnoloģijas fakultāte, jaunbūve Rīgas islā 22, Jelgavā

Lapas nosaukums: Sadalnes AVS elektriskā principiālā shēma

Pasūtījums: Nr.2014-303

Stadija	Lapa	Lapu sk.
TP	EL-31	

M b.m.

JUMIKS CONSTRUCTION & MAINTENANCE

SIA "Jumiks Construction & Maintenance", A.Deglava 169a, Rīga, LV-1021, Latvija

© Projekta dokumentācija nav izmantojama citu objektu projektēšanai un/vai celtniecībai bez saskaņošanas ar SIA " Jumiks C&M"