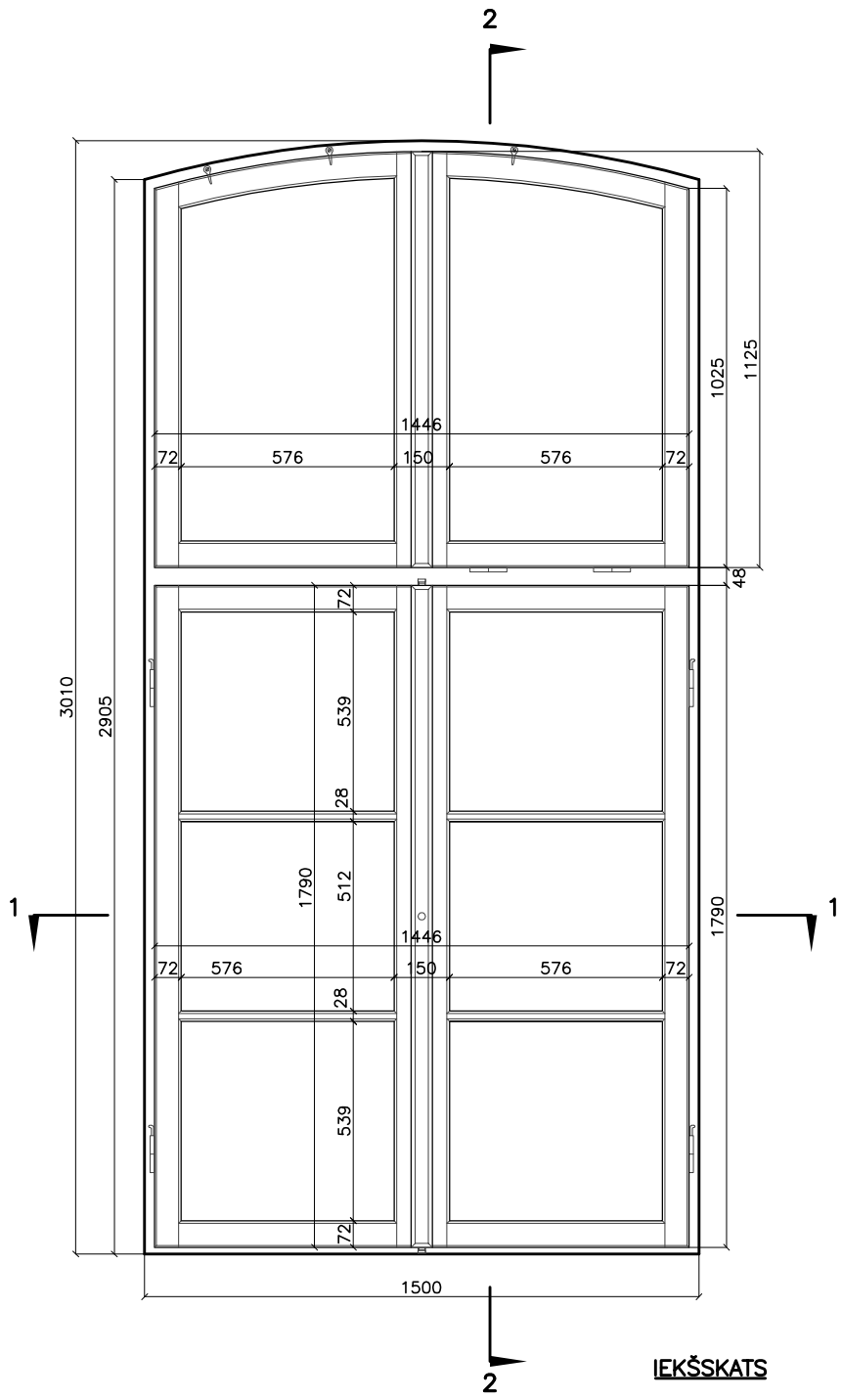

IEKŠSKATS

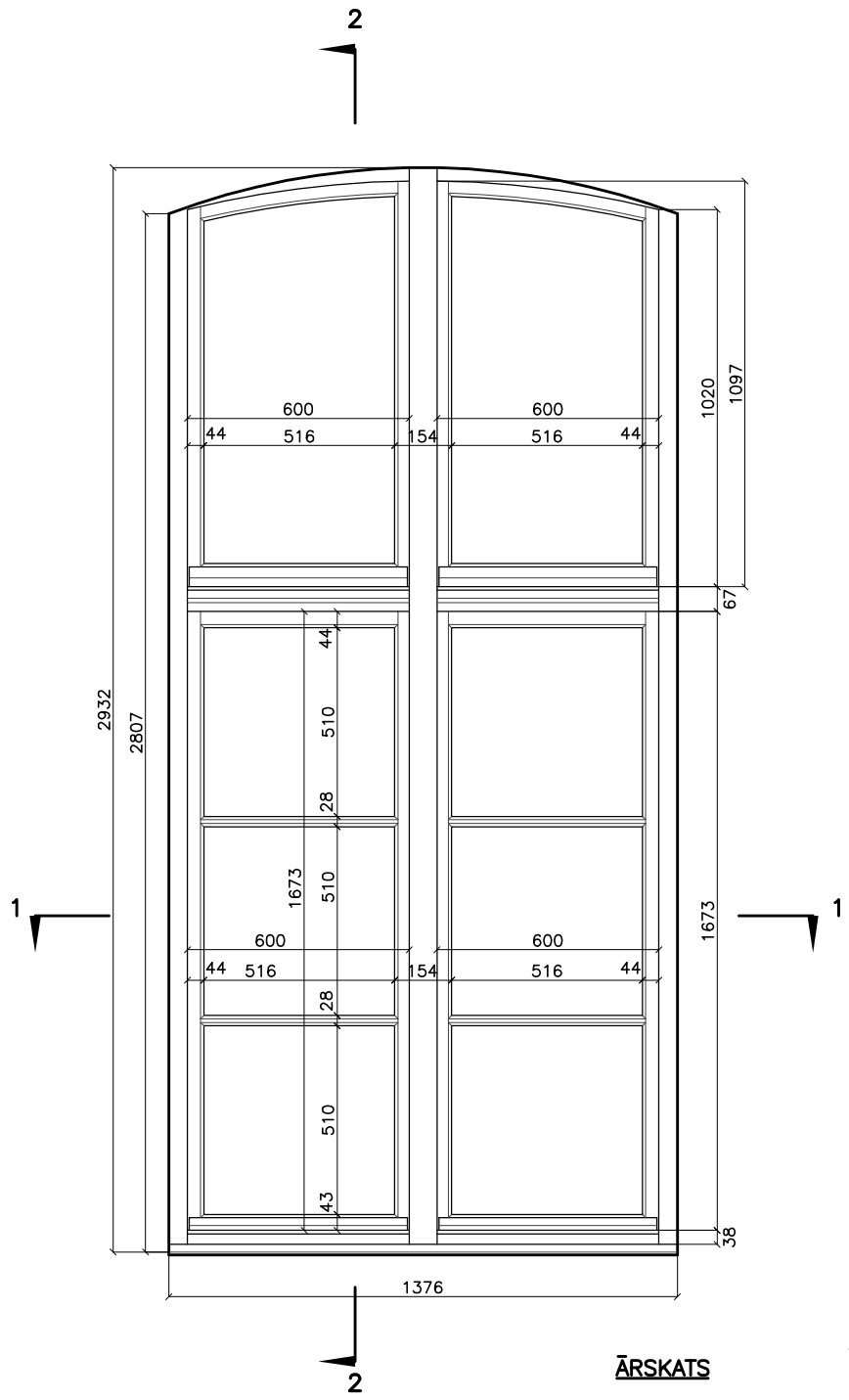

ĀRSKATS

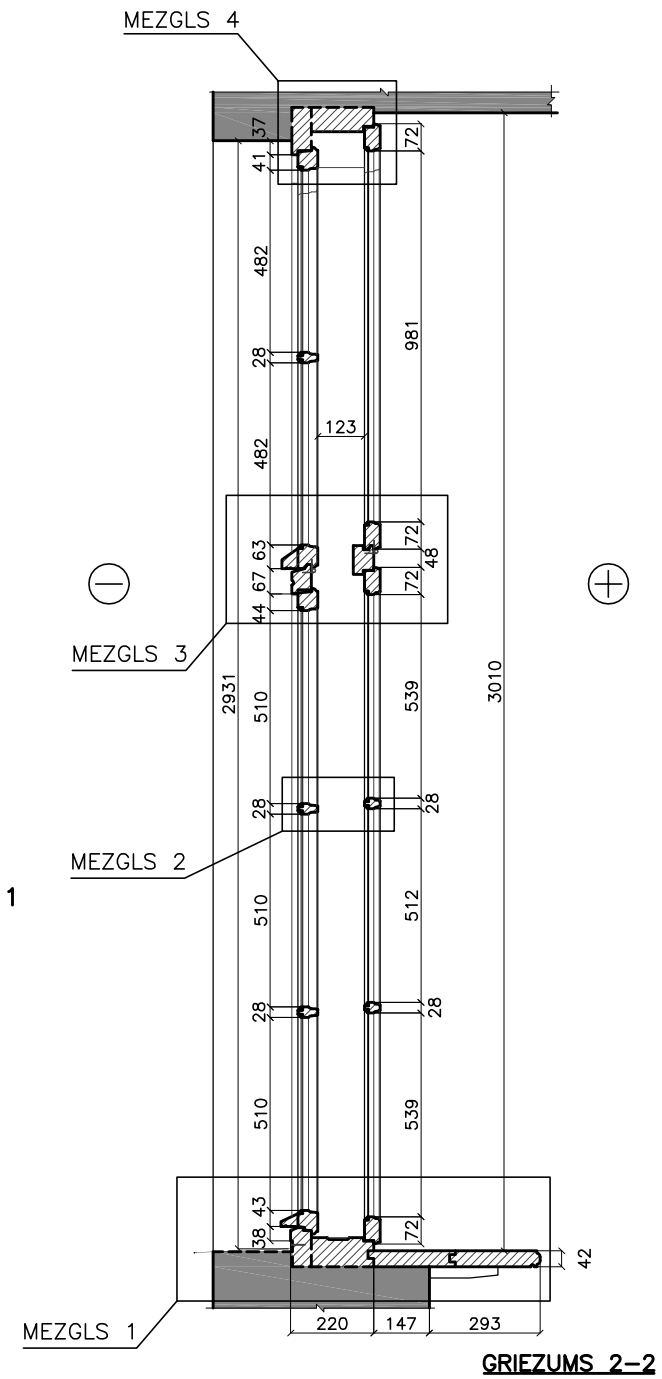

GRIEZUMS 2–2

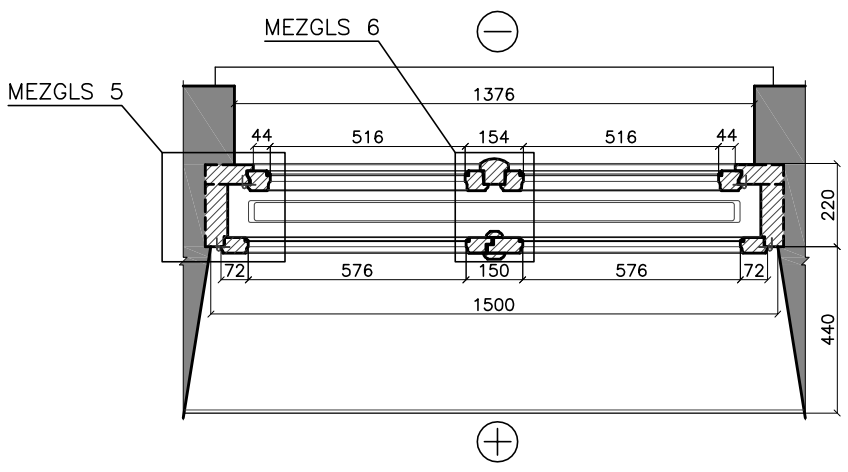

GRIEZUMS 1–1

LOGS L2239

MĒROGS 1:20 25 0 50 100cm

PIEZĪMES:

[1] LOGS UZMĒRĪTS, NEIEVĒROJOT DEFORMĀCIJAS. LOGS UZMĒRĪTS 2015. GADA APRĪLĪ, MARTĀ.
[2] SKAT. KOPĀ AR LAPU UR 1–04 (MEZGLI).
[3] LOGA IZVIETOJUMU FASĀDĒ SKAT. LAPĀ AR2–06 (ZIEMEĻU FASĀDE).

20.04.2015	OBJEKTS	LIELĀ IELA 2, JELGAVA	
DATUMS	PASŪTĪTĀJS	LATVIJAS LAUKSAIMNIECĪBAS UNIVERSITĀTE	
BŪVPROJ.VAD.	L.MARKOVA	LOGA TIPS CC (L2239)	STADIJA BP
BPDV	L.MARKOVA	IEKŠSKATS, ĀRSKATS, GRIEZUMI	MARKA UR
			MĒROGS 1:20
IZSTRĀDĀJA	K.ROZENŠTRAUHS		PAS.NR. 5.1–13/8 LAPA(S) 1–03 IZM.

ARHĪVA NR.

www.AIG.lv

RASĒJUMA E:\AIG\JELGAVA LOGI\UR\UR TIPS G-G- L-2200.DWG IZMANTOŠANA / KOPĒŠANA BEZ AUTORA ATĻAUJAS IR NELIKUMĪGA. ESOŠO KONSTRUKCIJU IZMĒRUS PIRMS DARBU SĀKŠANAS PĀRBAUDĪT / PRECIZĒT UZ VIETAS