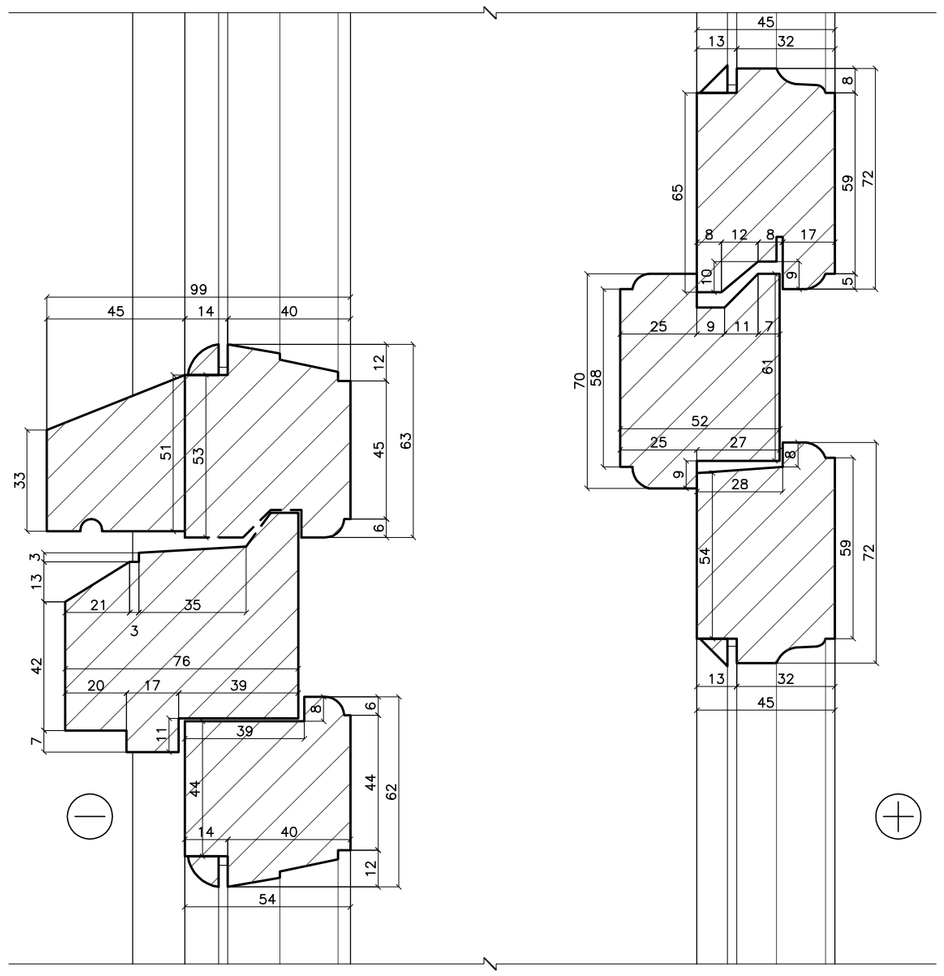

MEZGLS 3

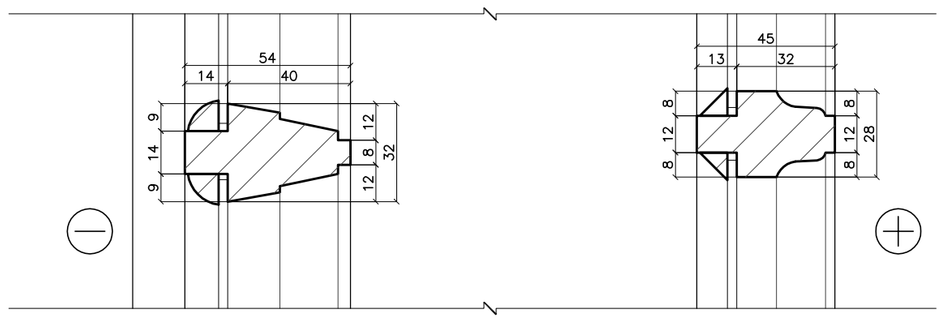

MEZGLS 2

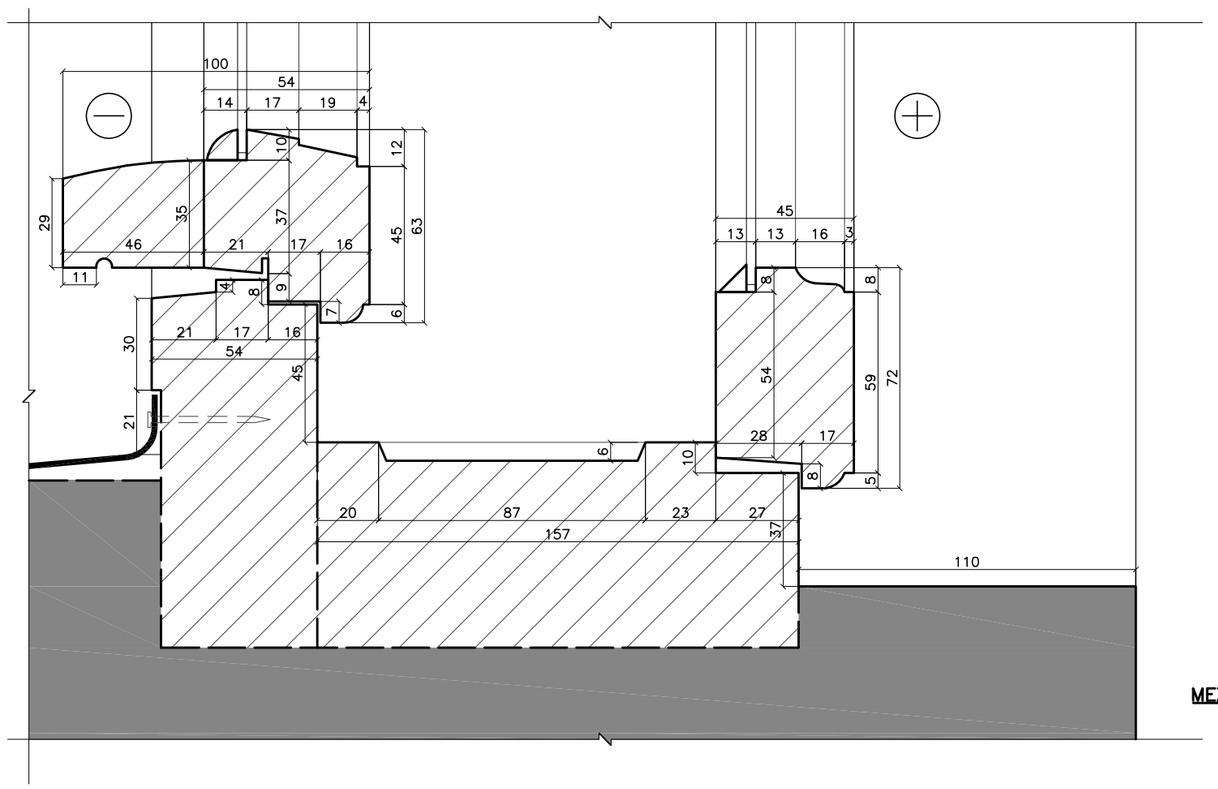

MEZGLS 1

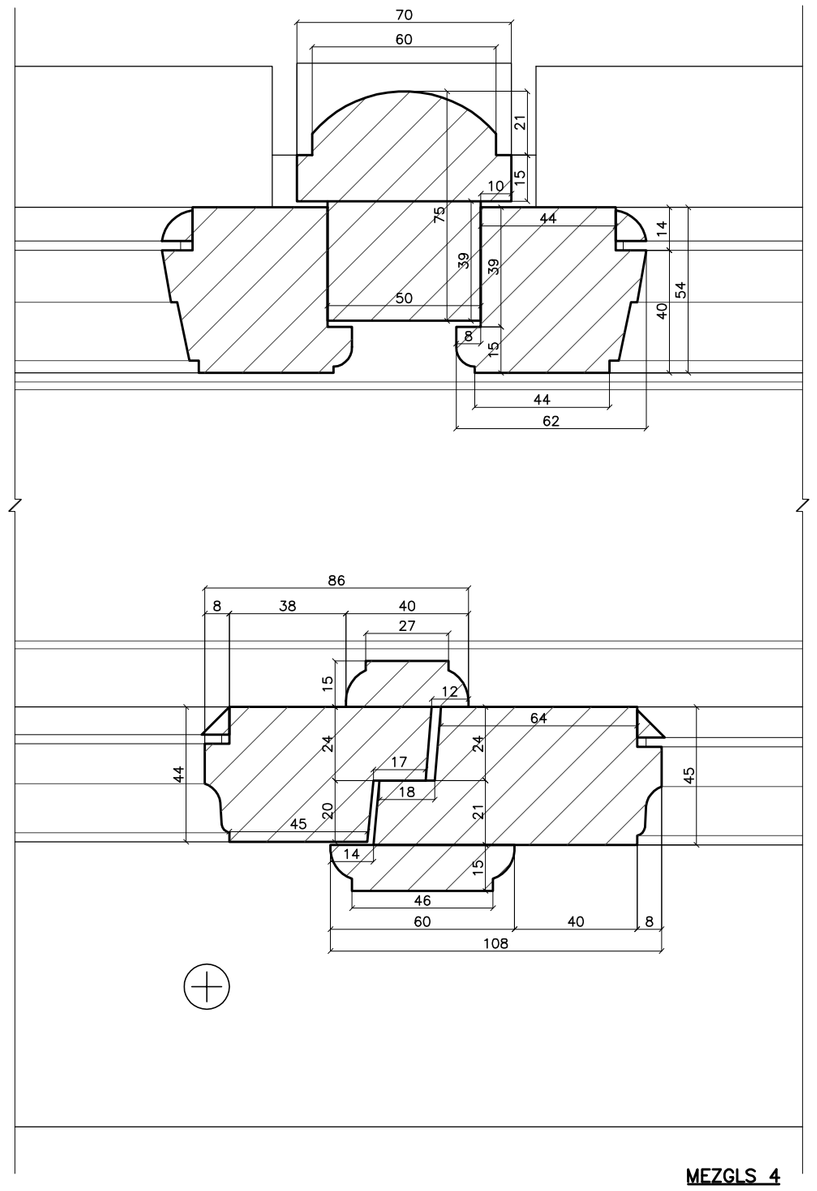

MEZGLS 4

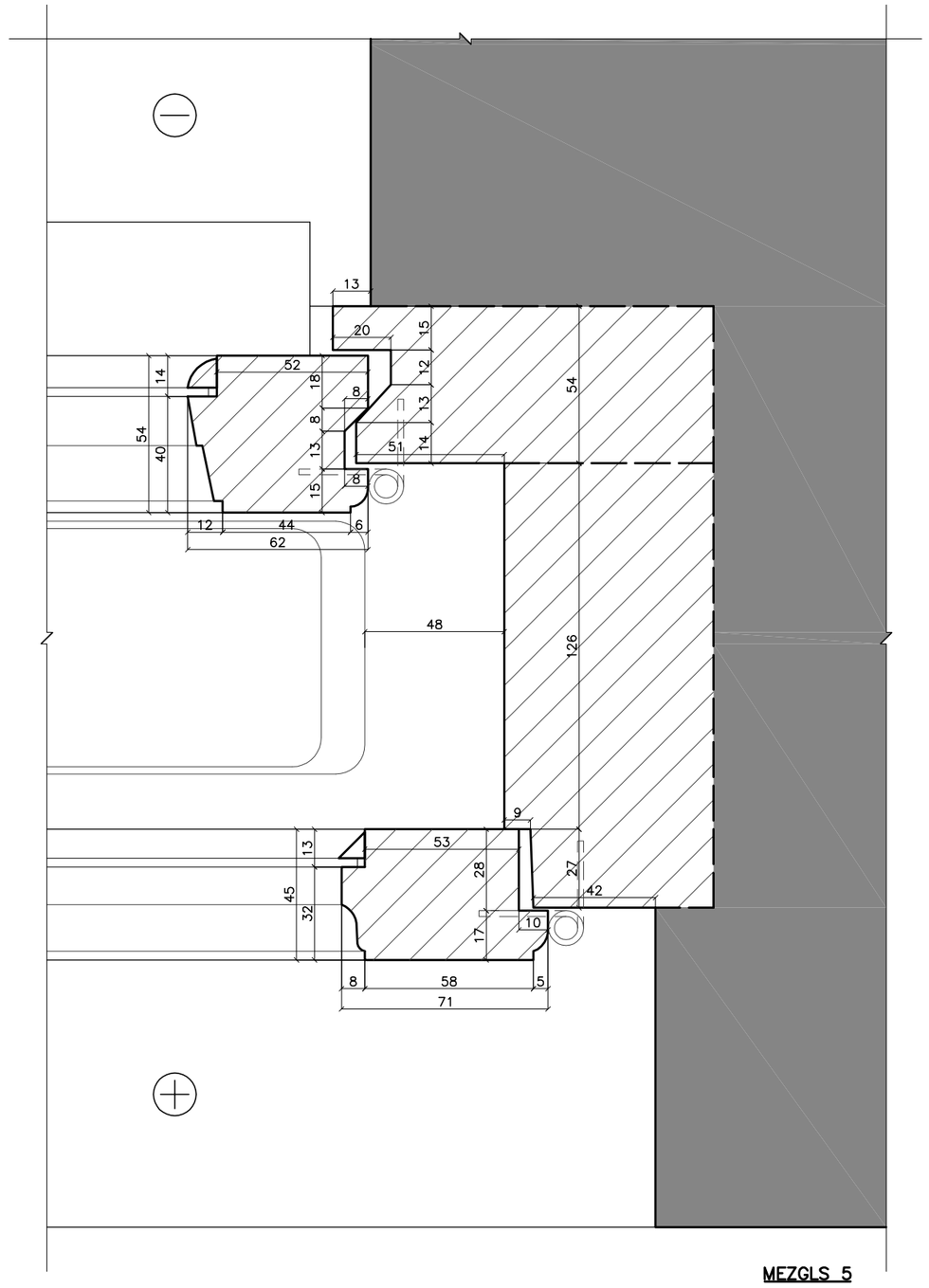

MEZGLS 5

LOGA L2117 MEZGLI

MĒROGS 1:2

2,5 0 5 10cm

PIEZĪMES:

[1] LOGS UZMĒRĪTS, NEIEVĒROJOT DEFORMĀCIJAS. LOGS UZMĒRĪTS 2015. GADA APRĪLĪ, MARTĀ.
[2] SKAT. KOPĀ AR LAPU UR1–07 (IEKŠSKATS, ĀRSKATS, GRIEZUMI).
[3] LOGA IZVIETOJUMU FASĀDĒ SKAT. LAPĀ AR2–03 (AUSTRUMU FASĀDE).

23.04.2015	OBJEKTS	LIELĀ IELA 2, JELGAVA	
DATUMS	PASŪTĪTĀJS	LATVIJAS LAUKSAIMNIECĪBAS UNIVERSITĀTE	
BŪVPROJ.VAD.	L.MARKOVA	LOGA TIPS EE (L2117). MEZGLI.	STADIJA BP
BPDV	L.MARKOVA		MARKA UR
			MĒROGS 1:2 ARHĪVA NR.
IZSTRĀDĀJA	S.ERTE		PAS.NR. 5.1–13/8 LAPA(S) 1–08 IZM.

www.AIG sia.lv

RASŠ.IUMA IZMANTOŠANA / KOPĒŠANA BEZ AUTORA ATĻAUJAS IR NELIKUMĪGA. ESOŠO KONSTRUKCIJU IZMĒRUS PIRMS DARBU SĀKŠANAS PĀRBAUDĪT / PRECIZĒT UZ VIETAS