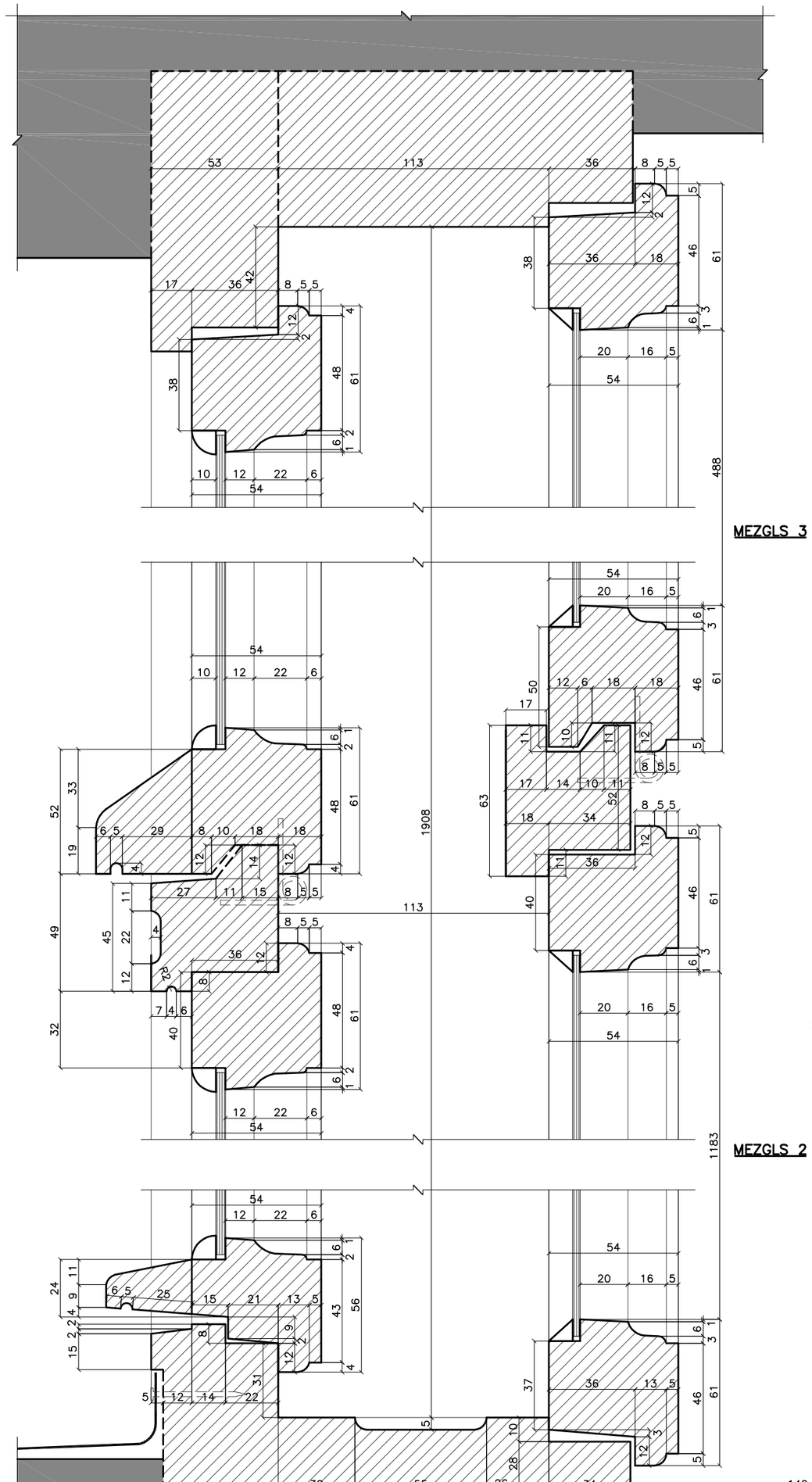

MEZGLS 3

MEZGLS 2

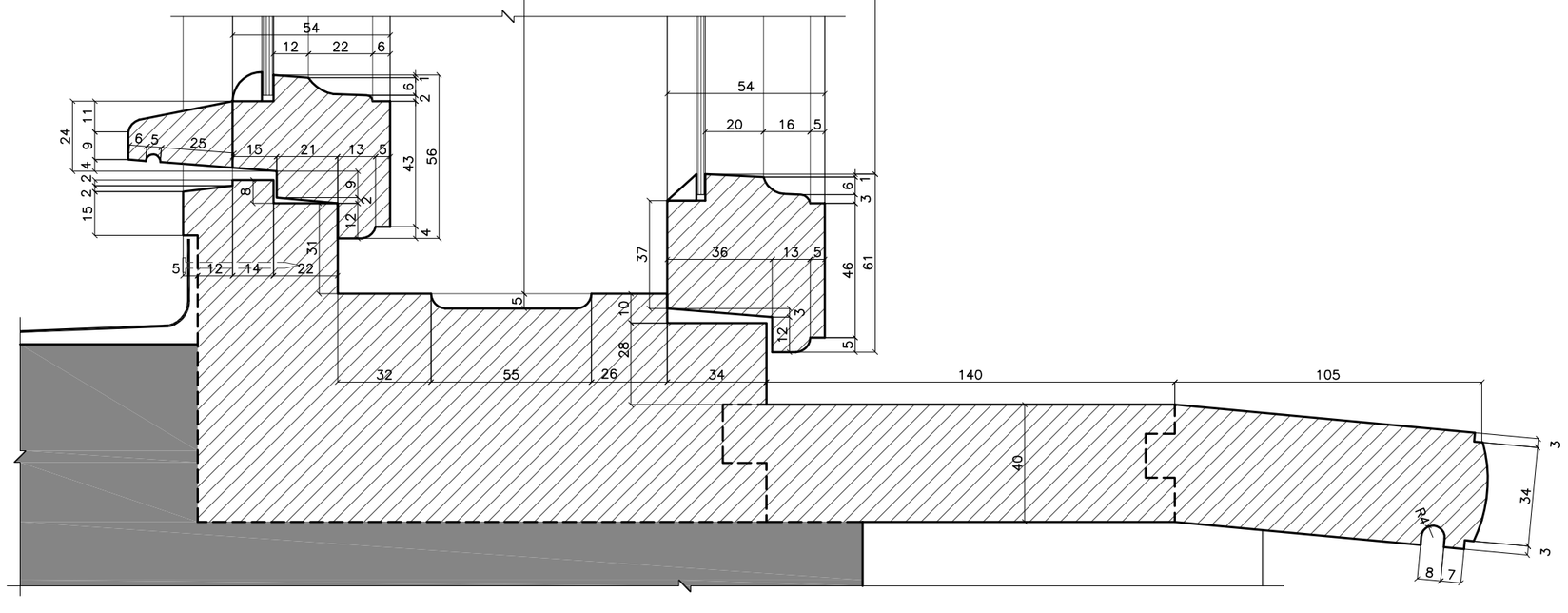

MEZGLS 1

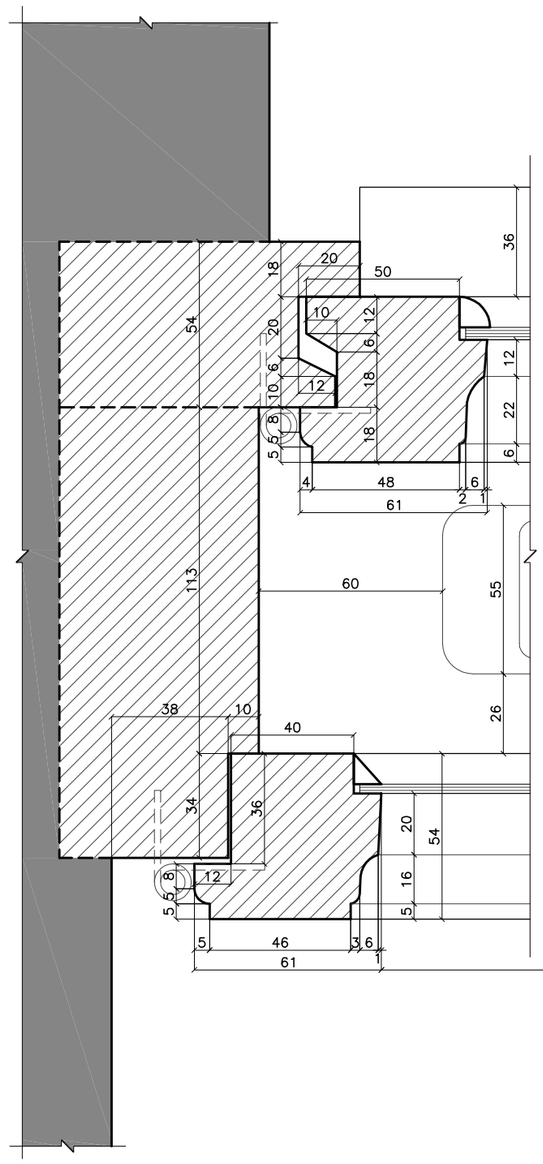

MEZGLS 4

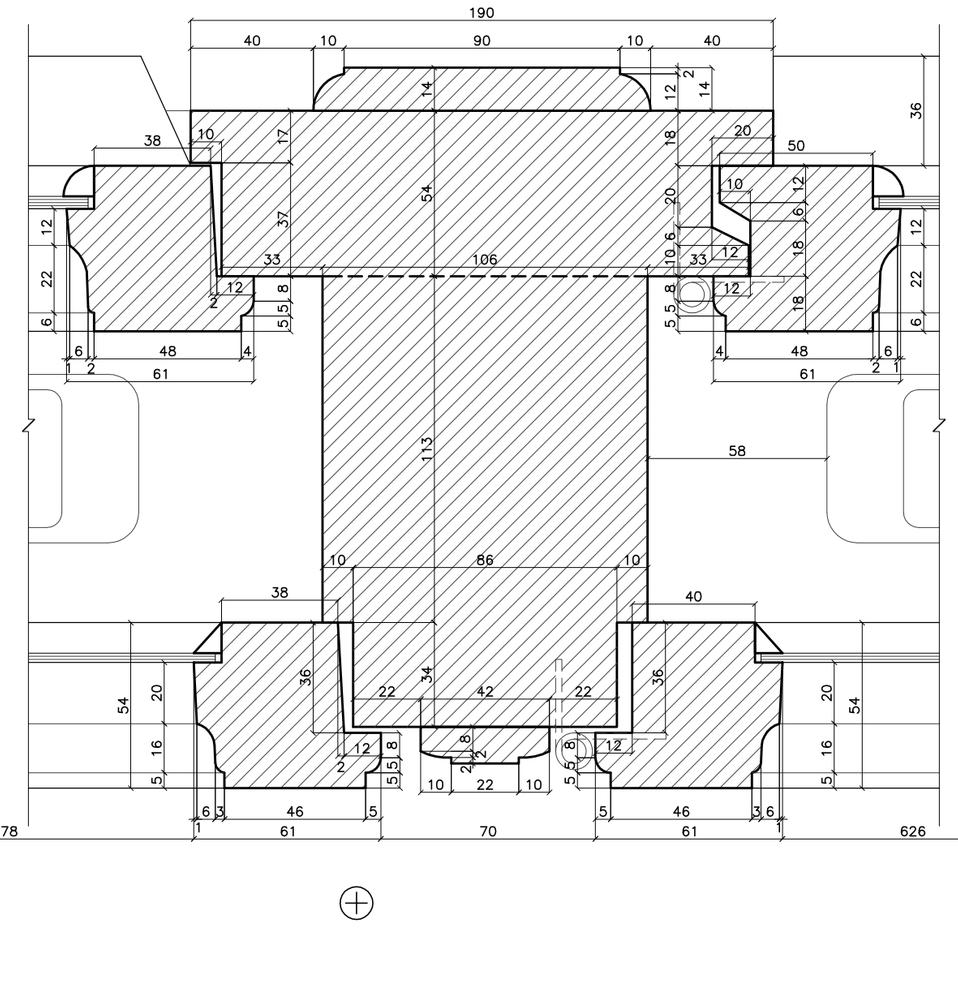

MEZGLS 5

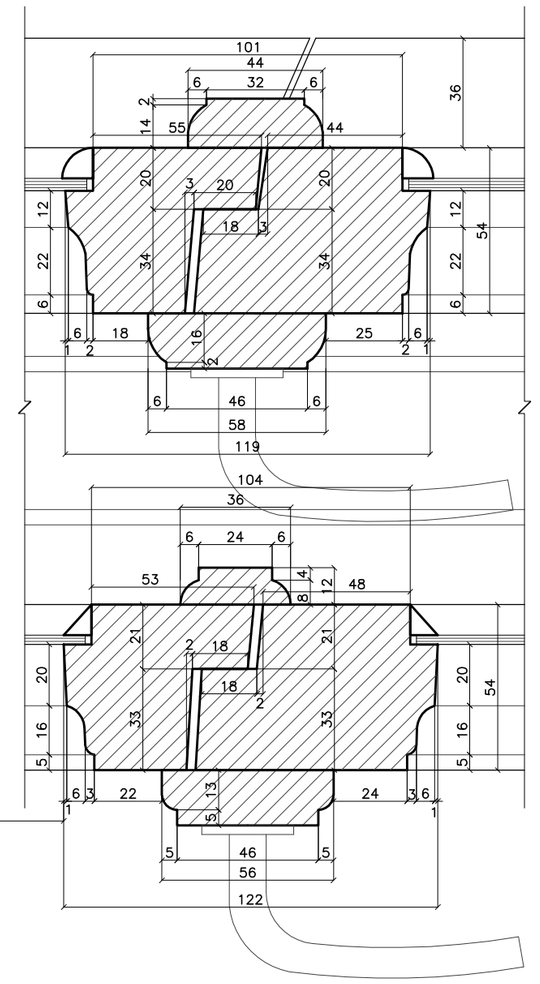

MEZGLS 6

LOGS L2200

MĒROGS 1:2

2,5 0 5 10cm

PIEZĪMES:

[1] LOGS UZMĒRĪTS, NEIEVĒROJOT DEFORMĀCIJAS. LOGS UZMĒRĪTS 2015. GADA APRĪLĪ, MARTĀ.
[2] SKAT. KOPĀ AR LAPU UR 1–12 (IEKŠSKATS, ĀRSKATS, GRIEZUMI).
[3] LOGA IZVIETOJUMU FASĀDĒ SKAT. LAPĀ AR2–07 (RIETUMU FASĀDE).

20.04.2015	OBJEKTS	LIELĀ IELA 2, JELGAVA	
DATUMS	PASŪTĪTĀJS	LATVIJAS LAUKSAIMNIECĪBAS UNIVERSITĀTE	
BŪVPROJ.VAD.	L.MARKOVA	LOGA TIPS GG (L2200) MEZGLI	STADIJA BP
BPDV	L.MARKOVA		MARKA UR
			MĒROGS 1:2
IZSTRĀDĀJA	K.ROZENŠTRAUHS		PAS.NR. 5.1–13/8 LAPA(S) 1–13 IZM.

ARHĪVA NR.

www.ĀIG sia.lv

RASŠ.JUMA IZMANTOŠANA / KOPĒŠANA BEZ AUTORA ATĻAUJAS IR NELIKUMĪGA. ESOŠO KONSTRUKCIJU IZMĒRUS PIRMS DARBU SĀKŠANAS PĀRBAUDĪT / PRECIZĒT UZ VIETAS