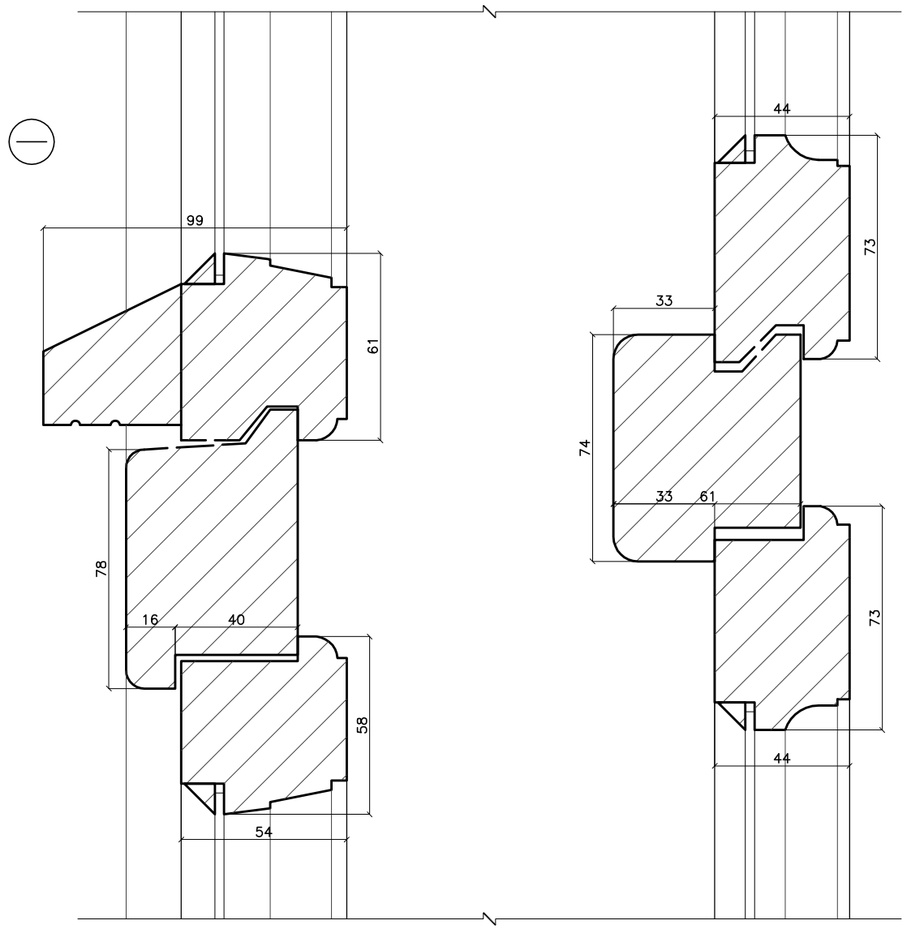


MEZGLS 3

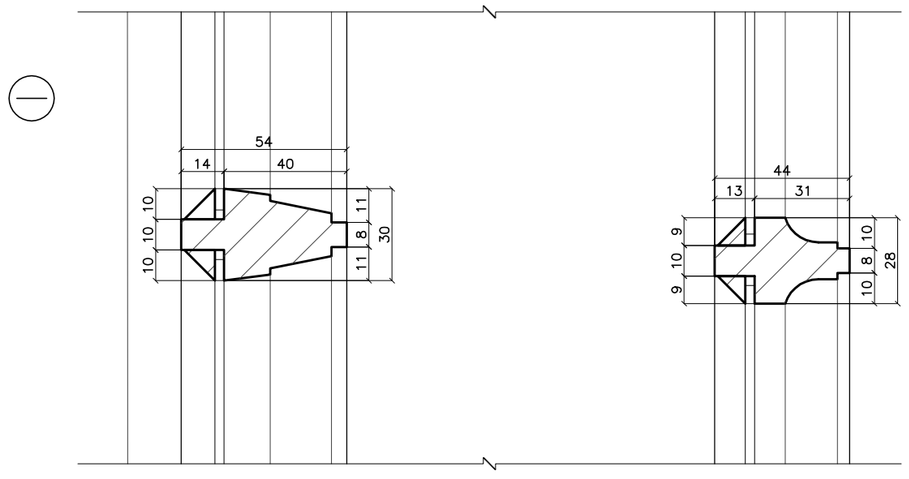


MEZGLS 2

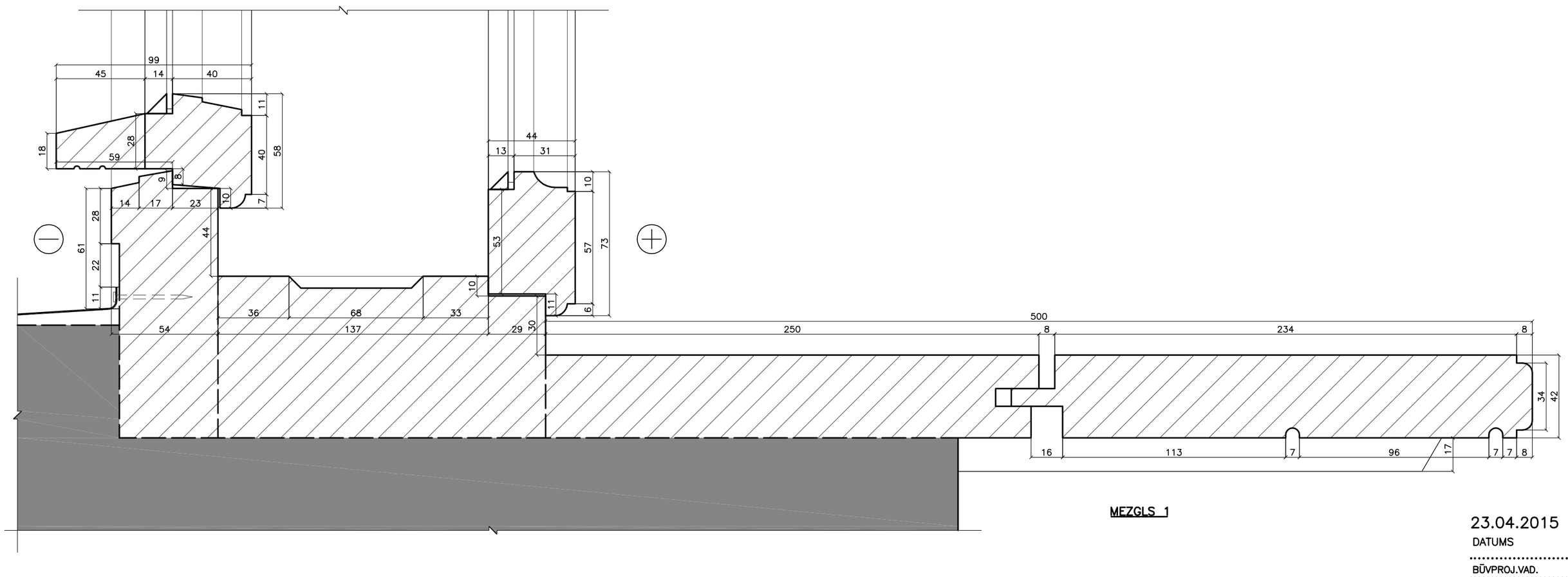


MEZGLS 1

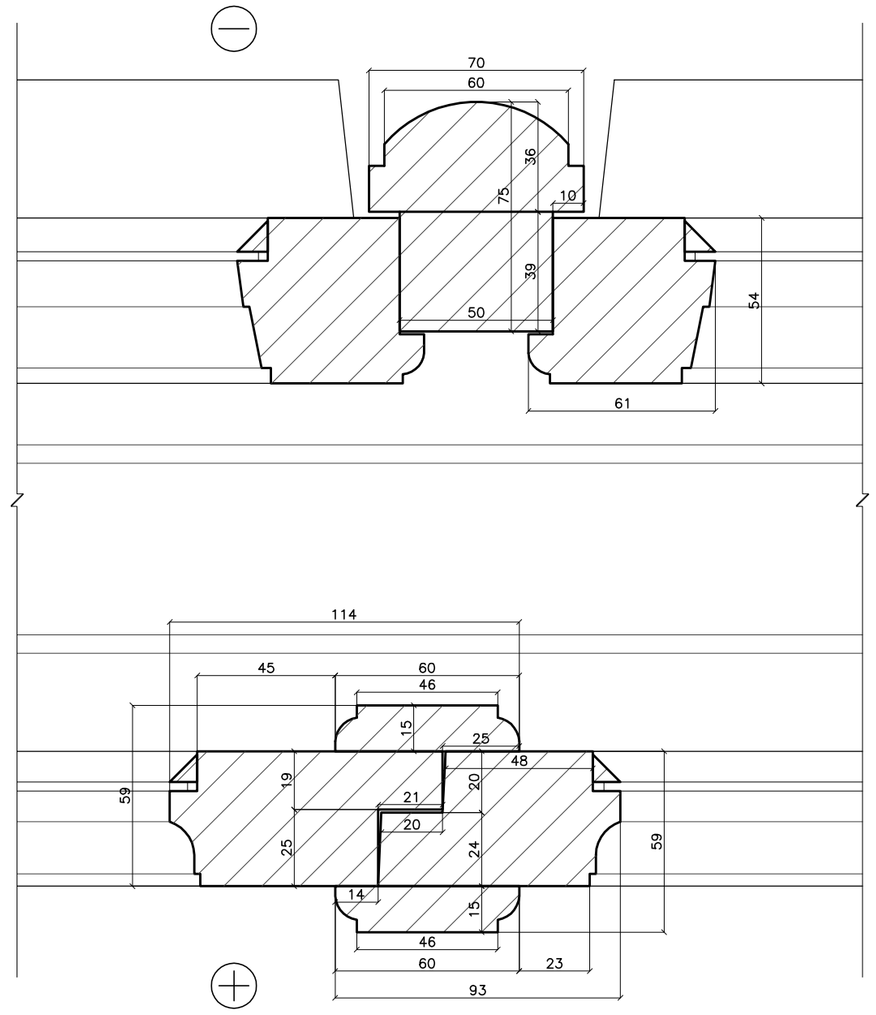


MEZGLS 4

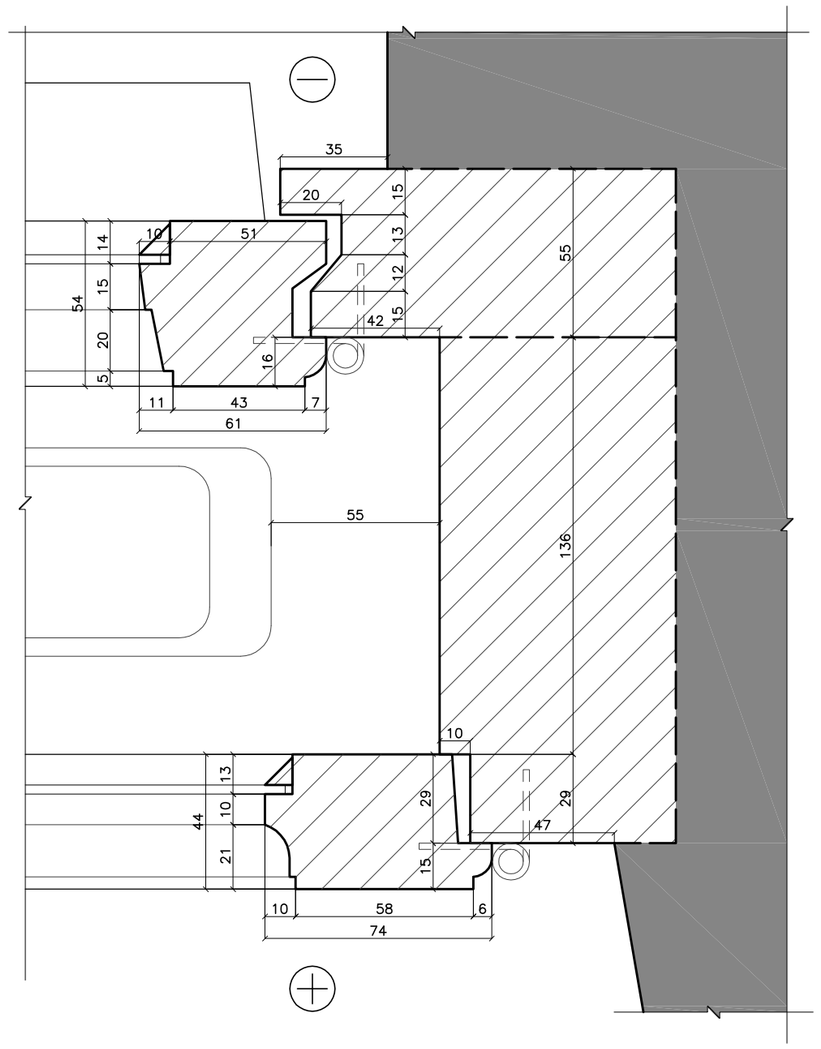


MEZGLS 5

LOGA L3021 MEZGLI

MĒROGS 1:2

2,5 0 5 10cm

**PIEZĪMES:**

[1] LOGS UZMĒRĪTS, NEIEVĒROJOT DEFORMĀCIJAS. LOGS UZMĒRĪTS 2015. GADA APRĪLĪ, MARTĀ.
[2] SKAT. KOPĀ AR LAPU UR1–14 (IEKŠSKATS, ĀRSKATS, GRIEZUMI).
[3] LOGA IZVIETOJUMU FASĀDĒ SKAT. LAPĀ AR2–10 (AUSTRUMU FASĀDE – IEKŠPAGALMS).

| | | | |
|---|---|---|---|
| 23.04.2015 | OBJEKTS | LIELĀ IELA 2, JELGAVA | |
| DATUMS | PASŪTĪTĀJS | LATVIJAS LAUKSAIMNIECĪBAS UNIVERSITĀTE | |
| BŪVPROJ.VAD. | L.MARKOVA | LOGA TIPS II (L3021). MEZGLI. | STADIJA BP |
| BPDV | L.MARKOVA | | MARKA UR |
| | | | MĒROGS 1:2 |
| IZSTRĀDĀJA | S.ERTE | | PAS.NR. 5.1–13/8 LAPA(S) 1–15 IZM. |

ARHĪVA NR.

www.AIG.sla.lv

RASĒJUMA E:\SABINE\JELGAVASPILS\LOGI\L1063_PAGRABLOGS_EDNICA\PAGRABLOGSEDNICA_L1063_MEZGLI.DWG IZMANTOŠANA / KOPĒŠANA BEZ AUTORA ATĻAUJAS IR NĒLIKUMĪGA. ESOŠO KONSTRUKCIJU IZMĒRUS PIRMS DARBU SĀKŠANAS PĀRBAUDĪT / PRECIZĒT UZ VIETAS