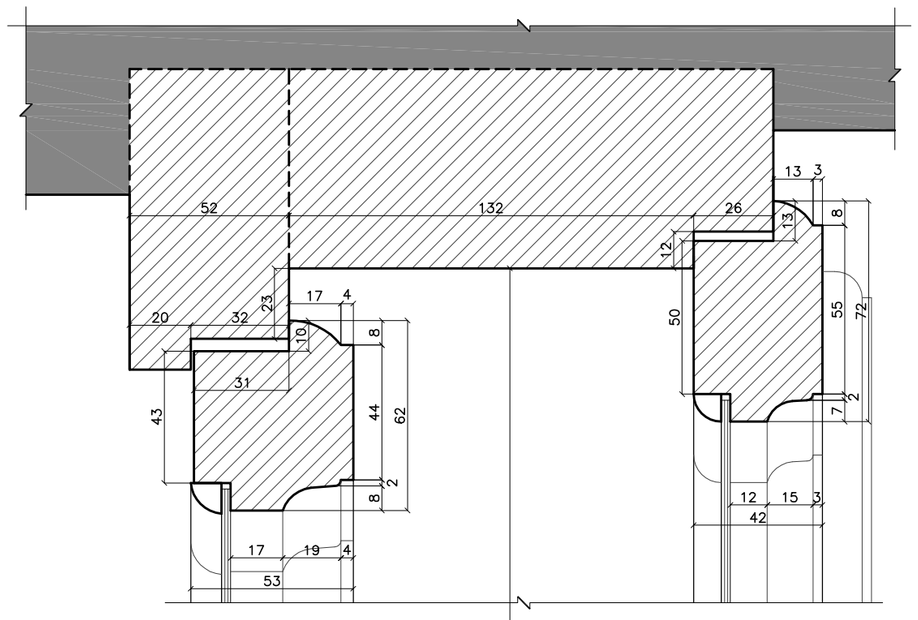

MEZGLS 3

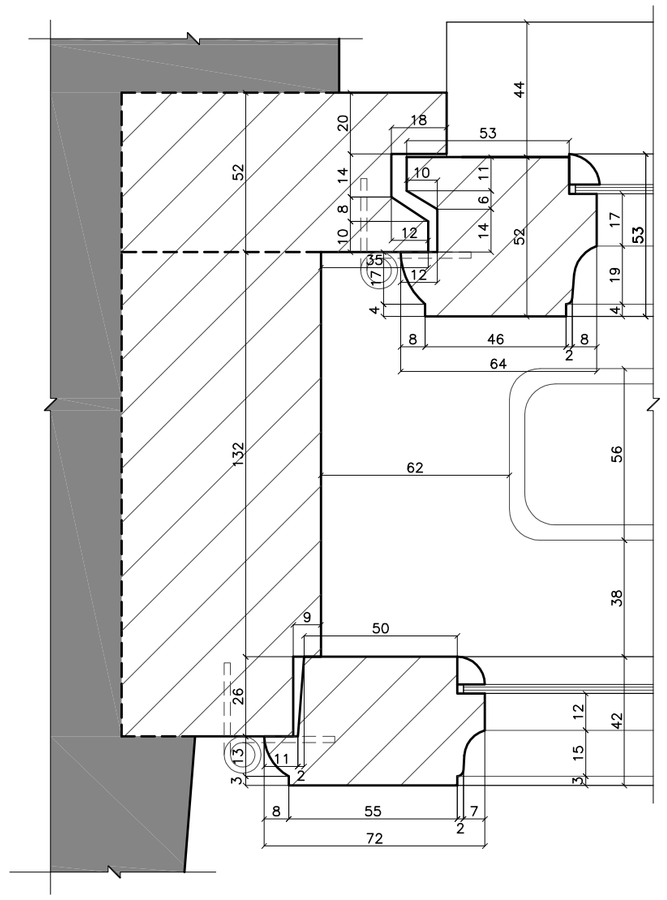

MEZGLS 4

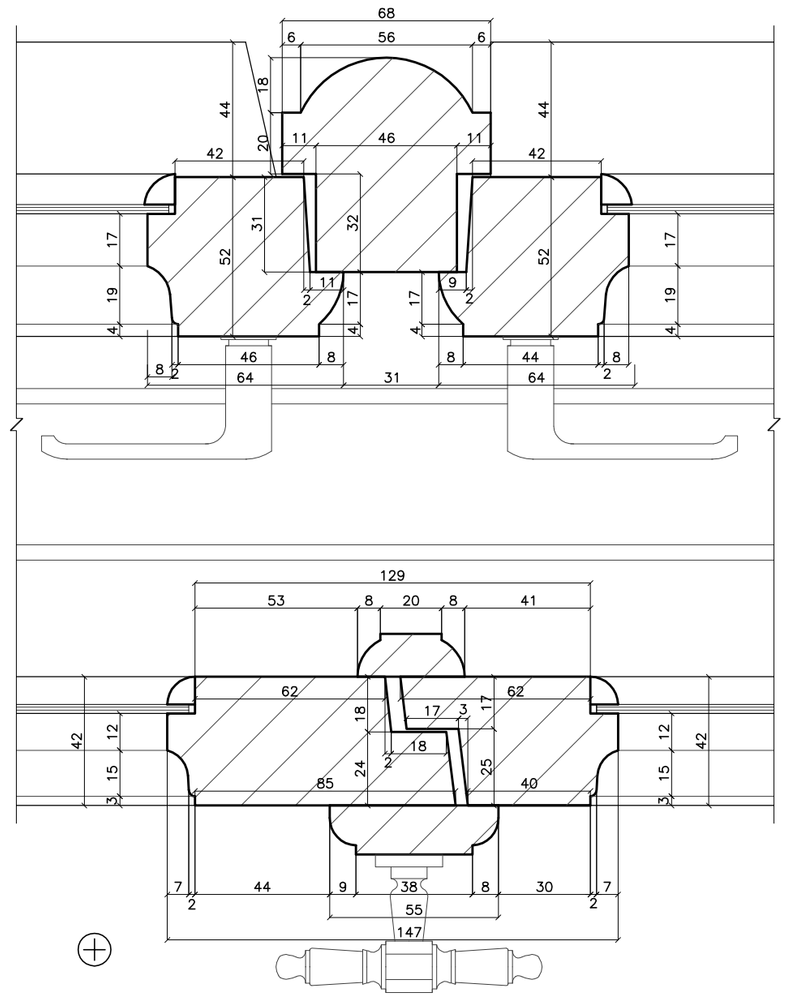

MEZGLS 5

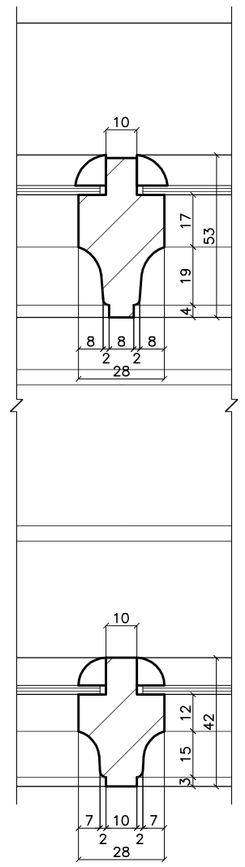

MEZGLS 6

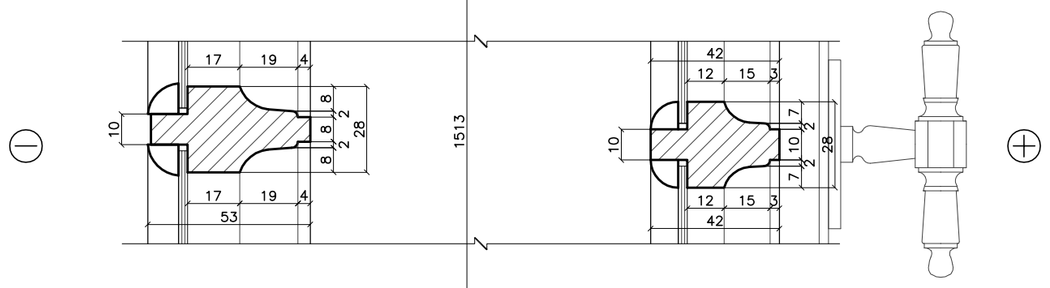

MEZGLS 2

LOGS L4008

MĒROGS 1:2

2,5 0 5 10cm

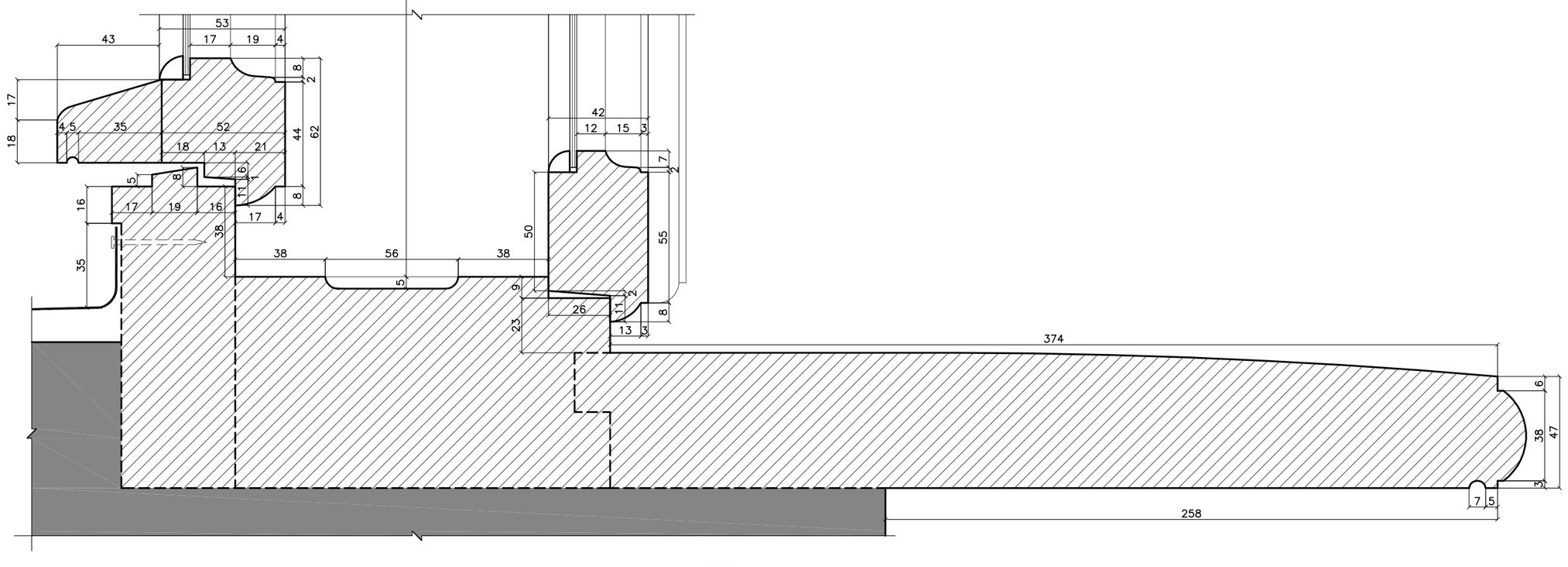

MEZGLS 1

PIEZĪMES:

[1] LOGS UZMĒRĪTS, NEIEVĒROJOT DEFORMĀCIJAS. LOGS UZMĒRĪTS 2015. GADA APRĪLĪ, MARTĀ.
[2] SKAT. KOPĀ AR LAPU UR1–16 (IEKŠSKATS, ĀRSKATS, GRIEZUMI).
[3] LOGA IZVIETOJUMU FASĀDĒ SKAT. LAPĀ AR2–10 (AUSTRUMU FASĀDE – IEKŠPAGALMS).

20.04.2015	OBJEKTS	LIELĀ IELA 2, JELGAVA	
DATUMS	PASŪTĪTĀJS	LATVIJAS LAUKSAIMNIECĪBAS UNIVERSITĀTE	
BŪVPROJ.VAD.	L.MARKOVA	LOGA TIPS MM (L4008) MEZGLI	STADIJA BP
BPDV	L.MARKOVA		MARKA UR
			MĒROGS 1:2
IZSTRĀDĀJA	K.ROZENŠTRAUHS		PAS.NR. 5.1–13/8 LAPA(S) 1–17 IZM.

ARHĪVA NR.

www.ĀIG.lla.lv

RASŠ.JUMA IZMANTOŠANA / KOPĒŠANA BEZ AUTORA ATĻAUJAS IR NELIKUMĪGA. ESOŠO KONSTRUKCIJU IZMĒRUS PIRMS DARBU SĀKŠANAS PĀRBAUDĪT / PRECIZĒT UZ VIETAS