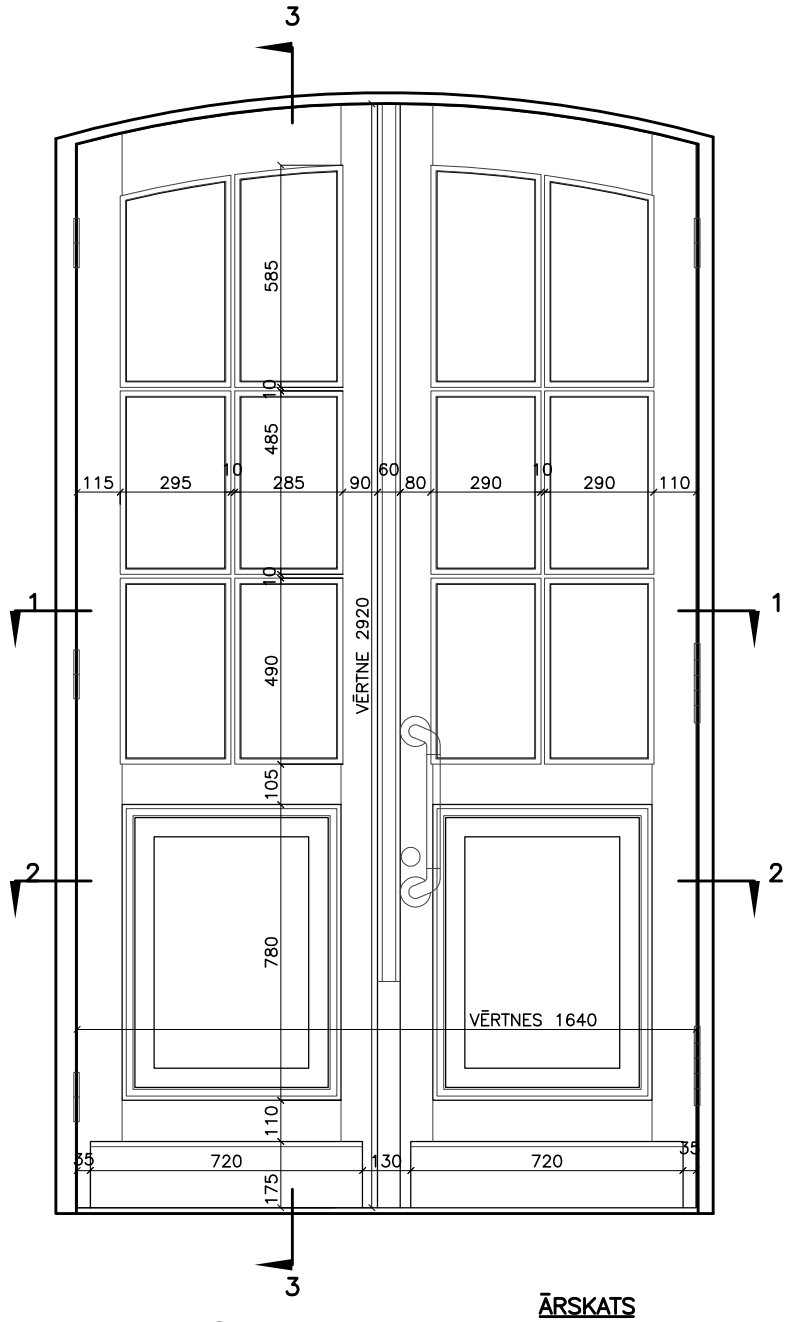

ĀRSKATS

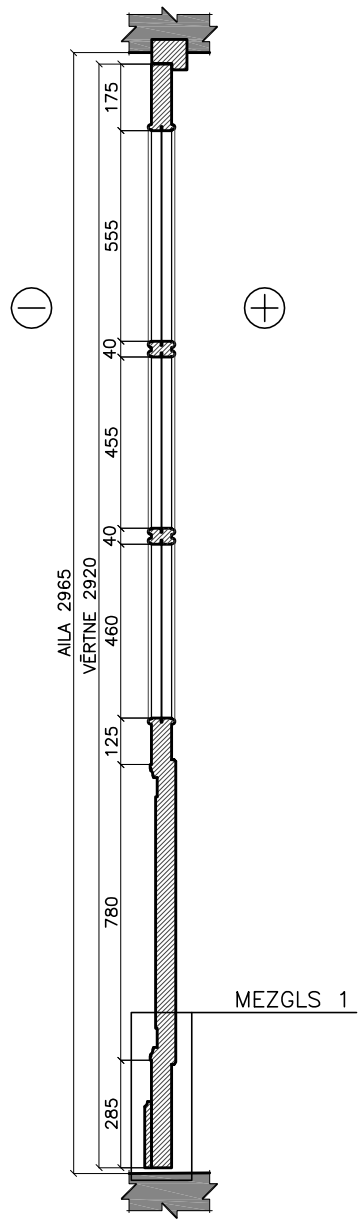

GRIEZUMS 3–3

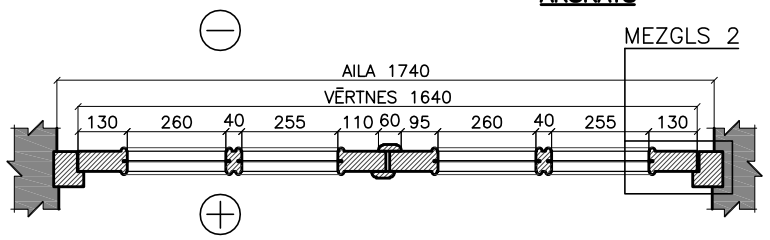

GRIEZUMS 1–1

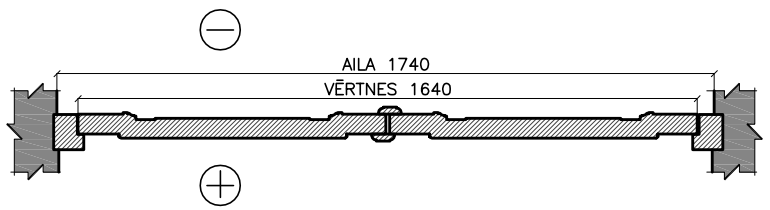

GRIEZUMS 2–2

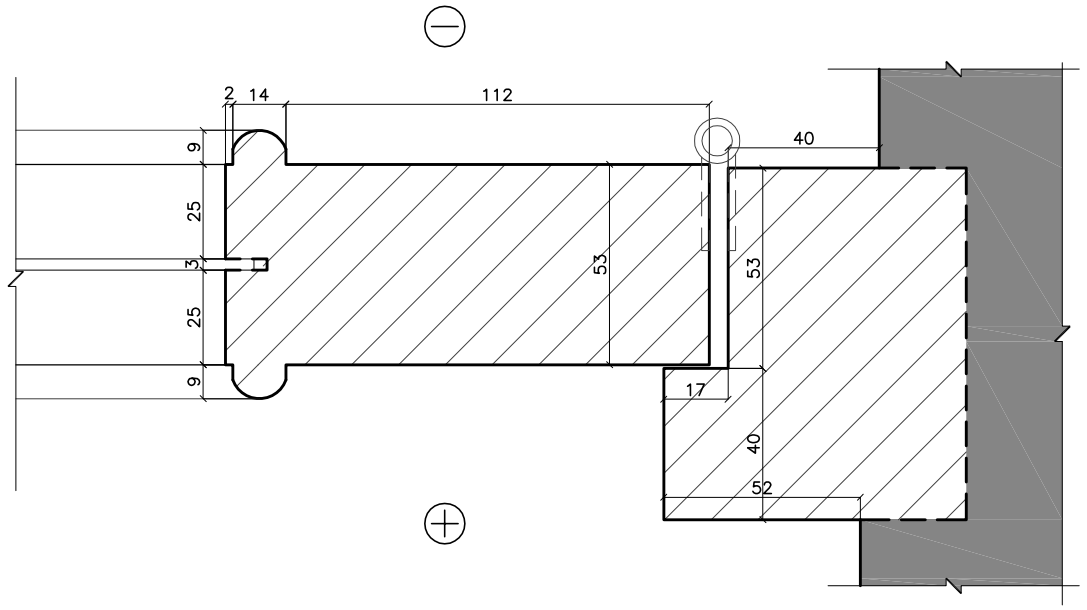

MEZGLS 2
M 1:2

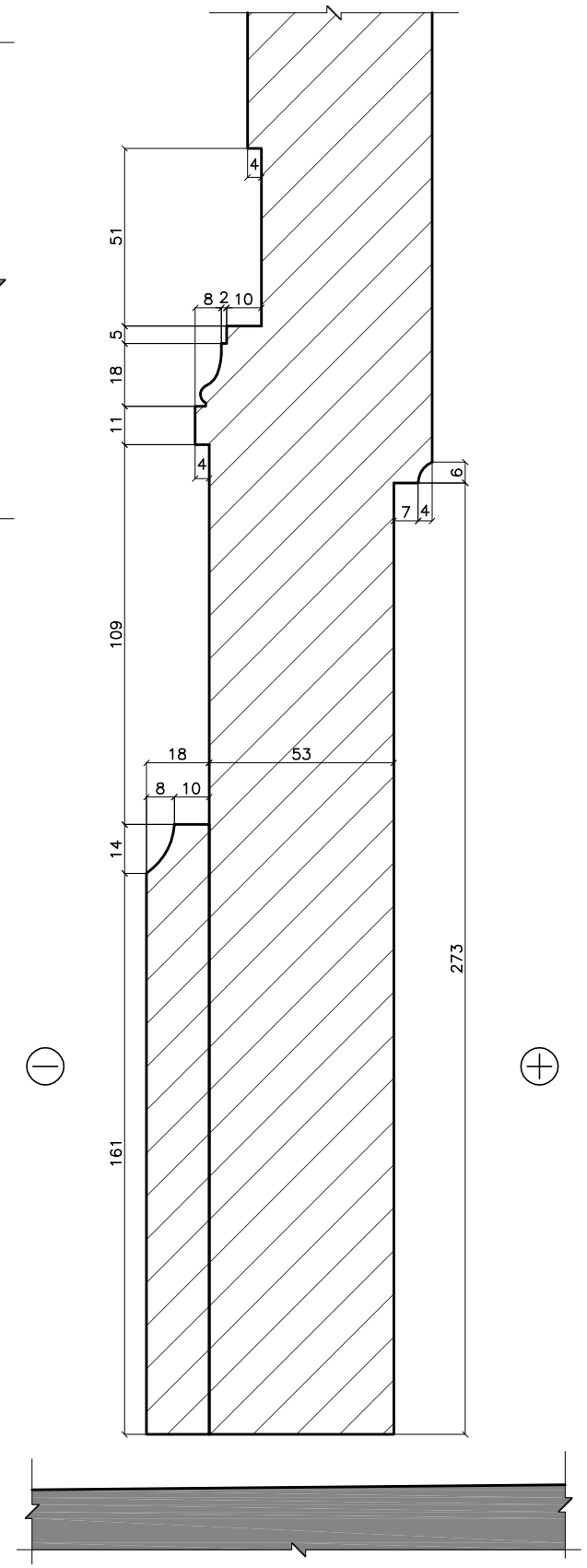

MEZGLS 1
M 1:2

DURVIS D6

MĒROGS 1:20 25 0 50 100cm

PIEZĪMES:

[1] DURVIS UZMĒRĪTAS, NEIEVĒROJOT DEFORMĀCIJAS. DURVIS UZMĒRĪTAS 2015. GADA APRĪLĪ.

[2] DURVJU IZVIETOJUMU PLĀNĀ SKAT. LAPĀ AR1–01 (1. STĀVA PLĀNS).

23.04.2015	OBJEKTS	LIELĀ IELA 2, JELGAVA			
DATUMS	PASŪTĪTĀJS	LATVIJAS LAUKSAIMNIECĪBAS UNIVERSITĀTE			
BŪVPROJ.VAD.	L.MARKOVA	DURVIS D06	STADIJA	BP	
BPDV	L.MARKOVA		MARKA	UR	
			MĒROGS	1:20	ARHĪVA NR.
IZSTRĀDĀJA	S.ERTE		PAS.NR. 5.1–13/8	LAPA(S) 1–26	IZM.

RASĒJUMA IZMANTOŠANA / KOPĒŠANA BEZ AUTORA ATĻAUJAS IR NELIKUMĪGA. ESOŠO KONSTRUKCIJU IZMĒRUS PIRMS DARBU SĀKŠANAS PĀRBAUDĪT / PRECIZĒT UZ VIETAS.