GRIEZUMS 1 – 1
M 1:20

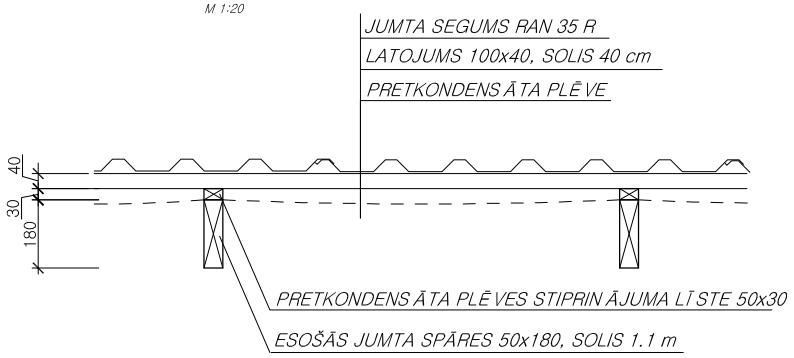

MEZGLS 2
M 1:20

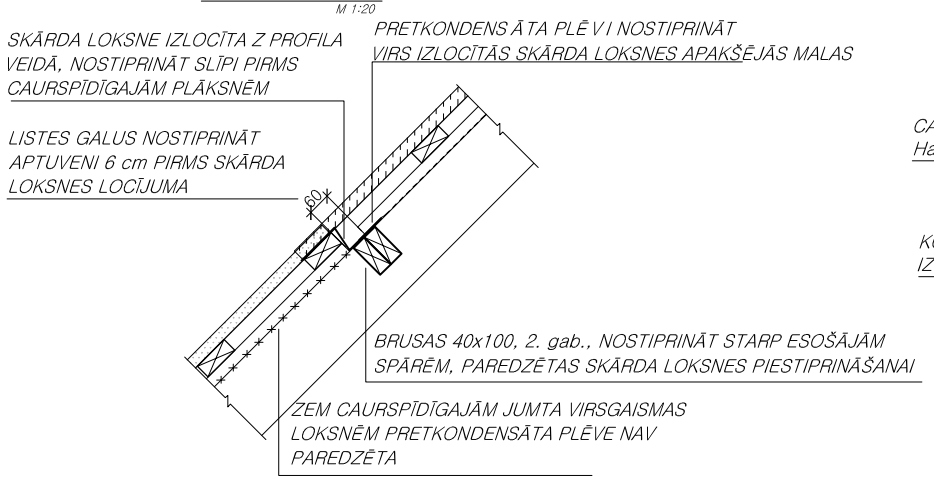

GRIEZUMS A – A
M 1:100

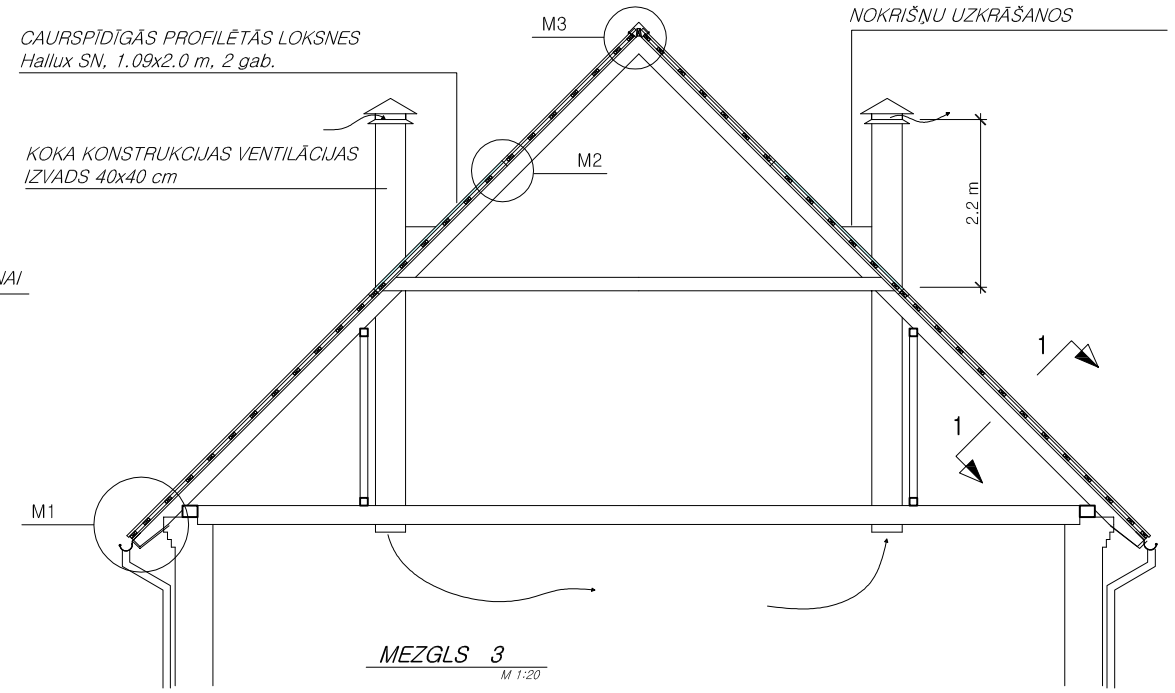

MEZGLS 1
M 1:25

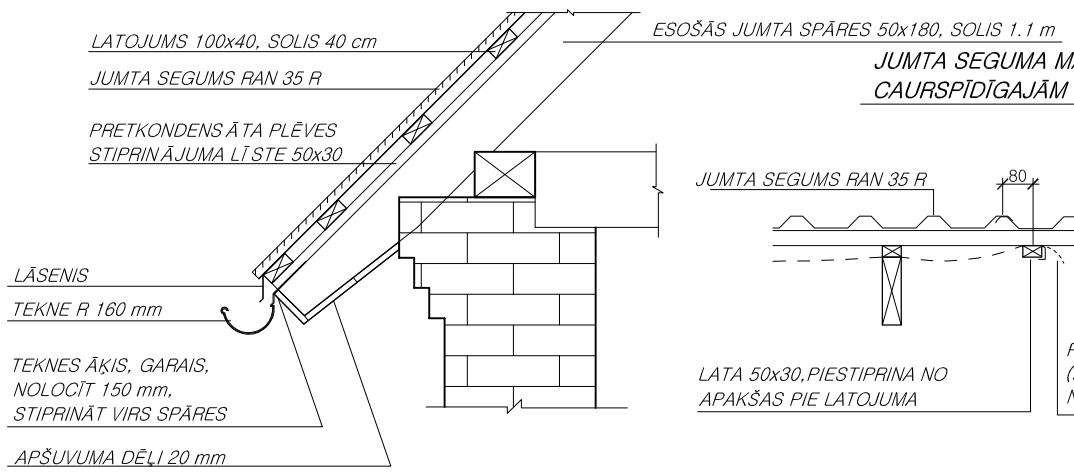

JUMTA SEGUMA MALAS SAVIENOJUMS AR CAURSPĪDĪGAJĀM PLĀKSNĒM
M 1:20

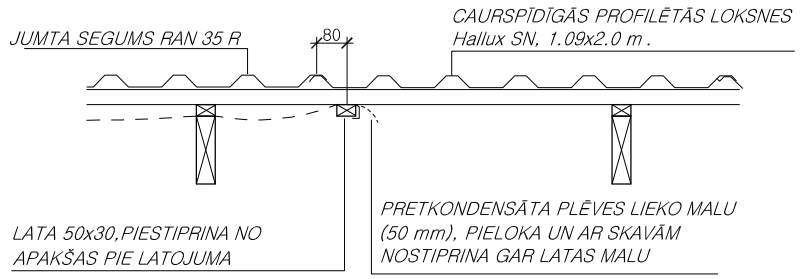

MEZGLS 3
M 1:20

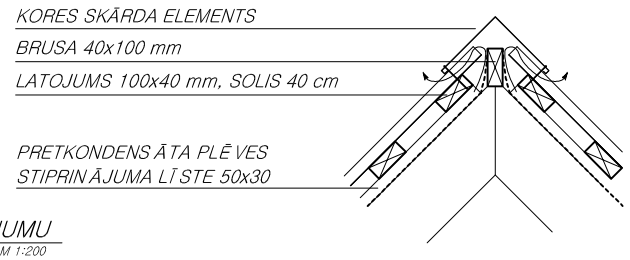

VĒDINĀŠANAS KANĀLS
M 1:25

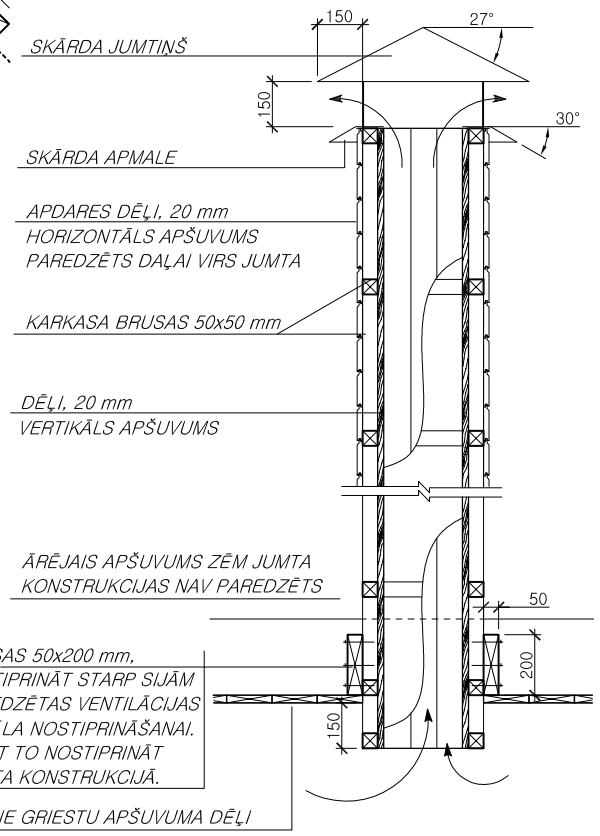

JUMTA PLĀNS AR VENTILĀCIJAS Š AHTU, JUMTA LOGU UN VIRSGAISMU IZVIETOJUMU
M 1:200

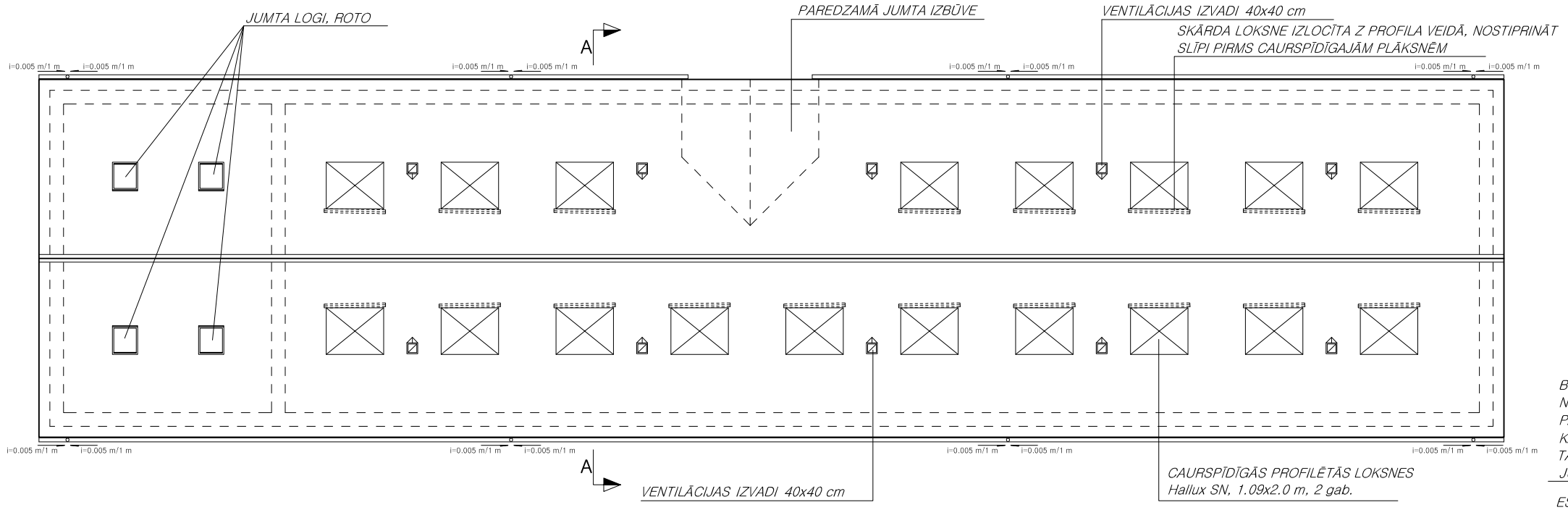

PIEZĪME:

PIE JUMTA VIRSGAISMĀM VEIKT PRETKONDENSĀTA PLĒVES MALU NOSTIPRINĀŠANU AR LĪSTĒM, KURS NO JUMTA IEKŠPUSES PIESTIPRINA AR LĪSTĒM PIE LATOJUMA.
VIRS CAURSPĪDĪGAJĀM LOKSNĒM PRETKONDENSĀTA PLĒVI NOSTIPRINĀT VIRS SKĀRDA LOKSNES (SK. MEZGLU 2). SKĀRDA LOKSNI IZLOCĪT Z PROFILA VEIDĀ, NOSTIPRINĀT VIRS SPĀRĒM AR NELIELU SLĪPUMU UZ VIENU VIRSGAISMAS LAUKUMA MALU, LAI NOVĒRSTU MITRUMA UZKRĀŠANOS.
PIRMS VENTILĀCIJAS KANĀLIEM IZBŪVĒT SKĀRDA JUMTIŅUS, LAI NOVĒRSTU NOKRIŠŅU UZKRĀŠANS PIE VENTILĀCIJĀM. AP VENTILĀCIJĀM VEIKT SKĀRDA ELEMENTU PIESLĒGUMUS JUMTA SEGUMA MONTĀŽAS LAIKĀ. JUMTA VENTILĀCIJU DAĻAI KAS ATRODAS VIRS JUMTA PAREDZĒTS APDARES DĒĻU APŠUVUMS. VENTILĀCIJU KANĀLI IZGATAVOJAMI NO KOKA KONSTRUKCIJAS. TO ĀRĒJO VIRSMU KRĀSOT AR NOTURĪGU, TONĒTU ANTISEPTISKU LĪDZEKLI VISMAZ 2 KĀRTAS.
VENTILĀCIJĀM IZGATAVOT SKĀRDA JUMTIŅUS, AR PĀRLAIDUMU 150 mm. VENTILĀCIJU KANĀLUS PAREDZĒTS NOSTIPRINĀT PĀRSEGUMA UN JUMTA KONSTRUKCIJĀS, PAPILDUS IEBŪVĒJOT BRUSAS STARP ESOŠĀJĀM SPĀRĒM UN ESOŠĀJĀM PĀRSEGUMA SIJĀM.(SK. PIE VENTILĀCIJAS KANĀLA RASĒJUMA)

				Latvijas Lauksaimniecības Universitāte (PASŪTĪTĀJS:)	PASŪTĪJUMA NUMURS:	
	Uzvārds	Paraksts	Datums	Stallis "Mušķi", Cenu pag., Ozolnieku nov. (OBJEKTS:)	Stadija / Lapa / Lapas	1 / 2
Izstrādāja	M. Vutnāns					
Pārbaudīja	L. Šmarkova			Jumta plāns un risinājumu mezgli (LAPAS SATURS:)	SIA "NAMEJS PLUSS" Pasta iela 37, Jelgava, LV-3001, tel. 63025630 Vienotais reg. Nr. 43603024773	