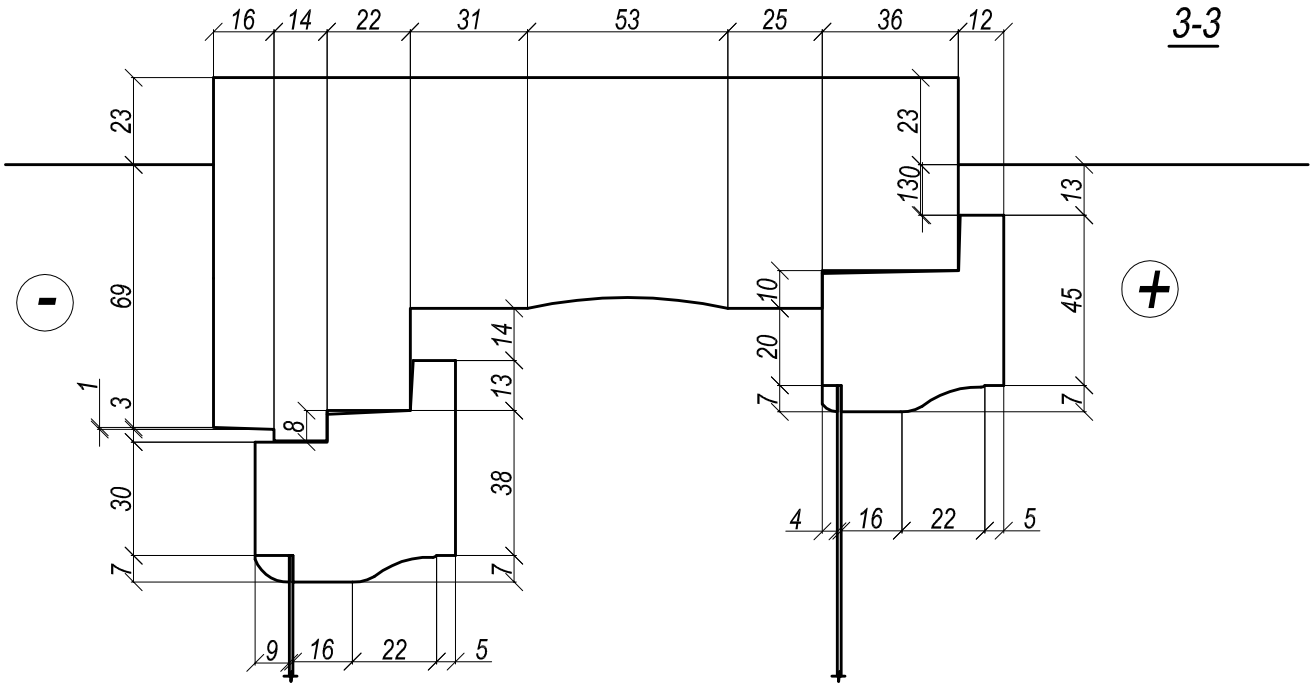

Iāsenis

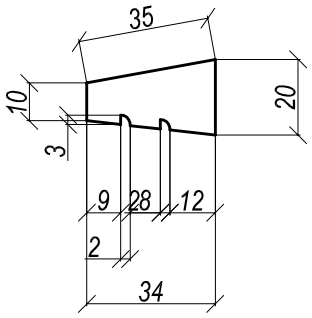

				Pasūtītājs: Latvijas Lauksaimniecības universitāte	Pasūt. Nr. 26 / 2011		
				Objekts: LLU Lauksaimniecības fakultātes telpu grupas vienkāršotā renovācija. Lielā iela 2, Jelgava.	Stadija	Lapa	Lapu sk.
Izstrādāja	I. Brakanska				Vienkāršotā renovācija	6	
Pārbaudīja	A. Ozols			Loga mezgls, lāsenis	SIA "NAMEJS PLUSS" Jelgava, Pasta iela 37, LV-3001, tālr./fax:3025630, Vienot.reģ Nr. 43603024773		